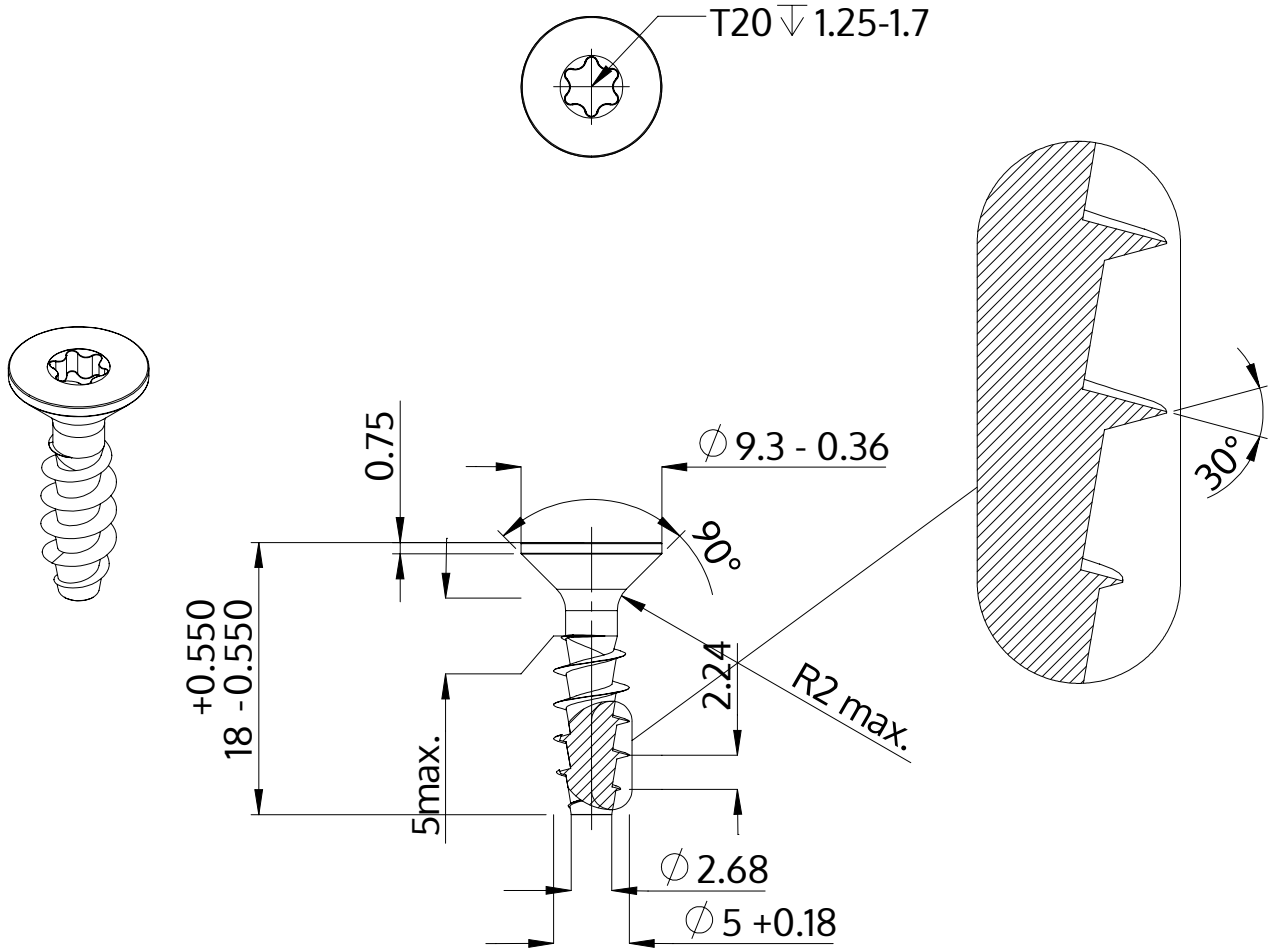

Descriere	STP41A 5.0x18.0 - T20
Material	oțel, călit
Exterior	zincat 5-7 µm, recopt, pasivat transparent/albastru
Greutate	1.789 kg / 1000 unități

SCREWERK	**STP41A0500180S**	
Desen metric A4	Scalarea None:1	2024-04