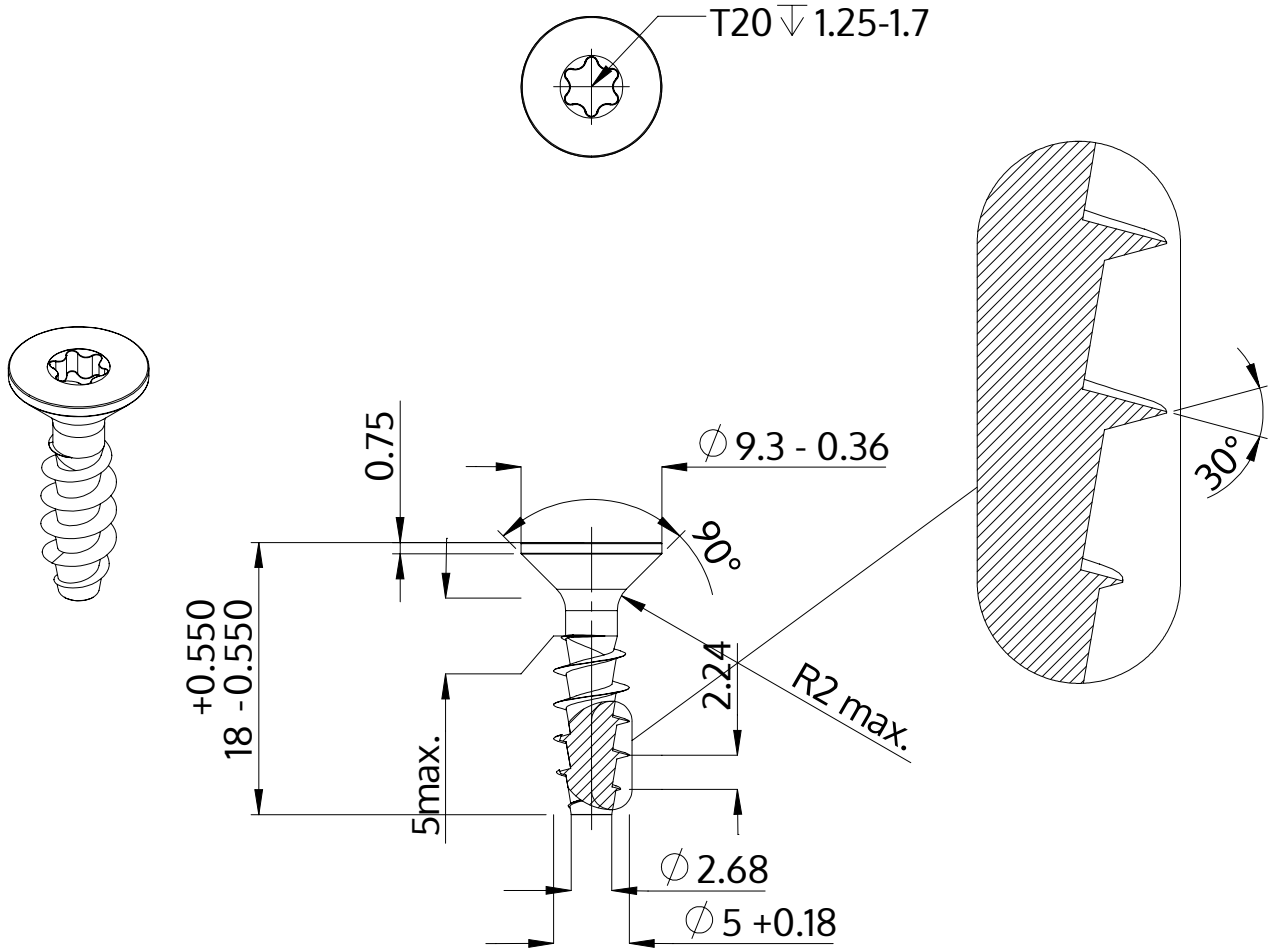

Beschrijving	STP41A 5.0x18.0 - T20
Materiaal	veredeld staal
Oppervlak	ZnNi zwart-gepassiveerd, getempert, verzegeld
Gewicht	1.789 kg / 1000 stuk

SCREWERK	**STP41A0500180B**	
Metrische tekening A4	Schaal 2:1	2024-10