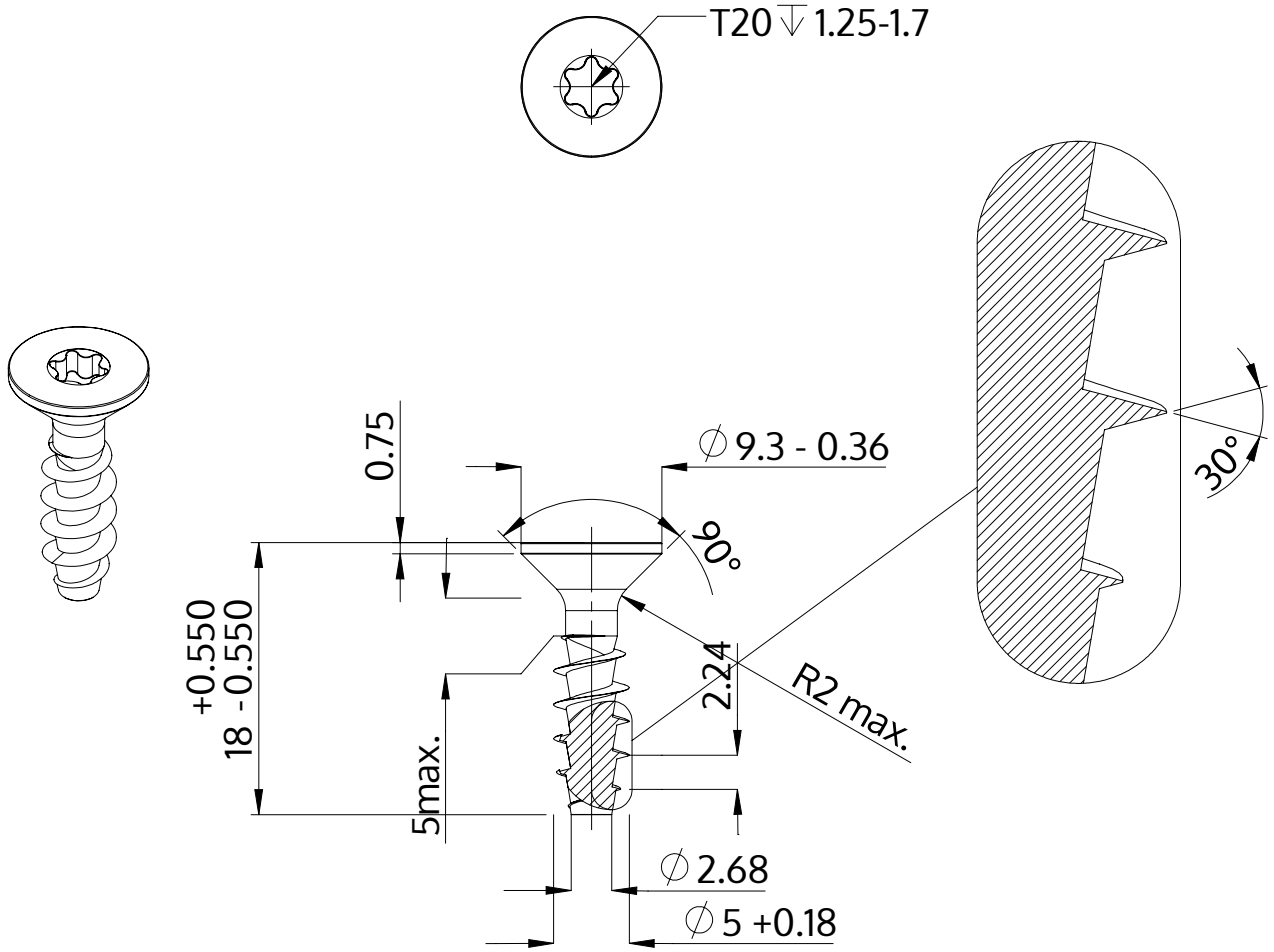

Описание	STP41A 5.0x18.0 - T20
Материал	стомана, закалена
Повърхност	цинково и никелово покритие, Черен, пасивиран, темпериран, херметизация
Тегло	1.789 kg / 1000 Бройка

SCREWERK	**STP41A0500180B**	
Метричен дизайн A4	Мащаб 2:1	2024-10