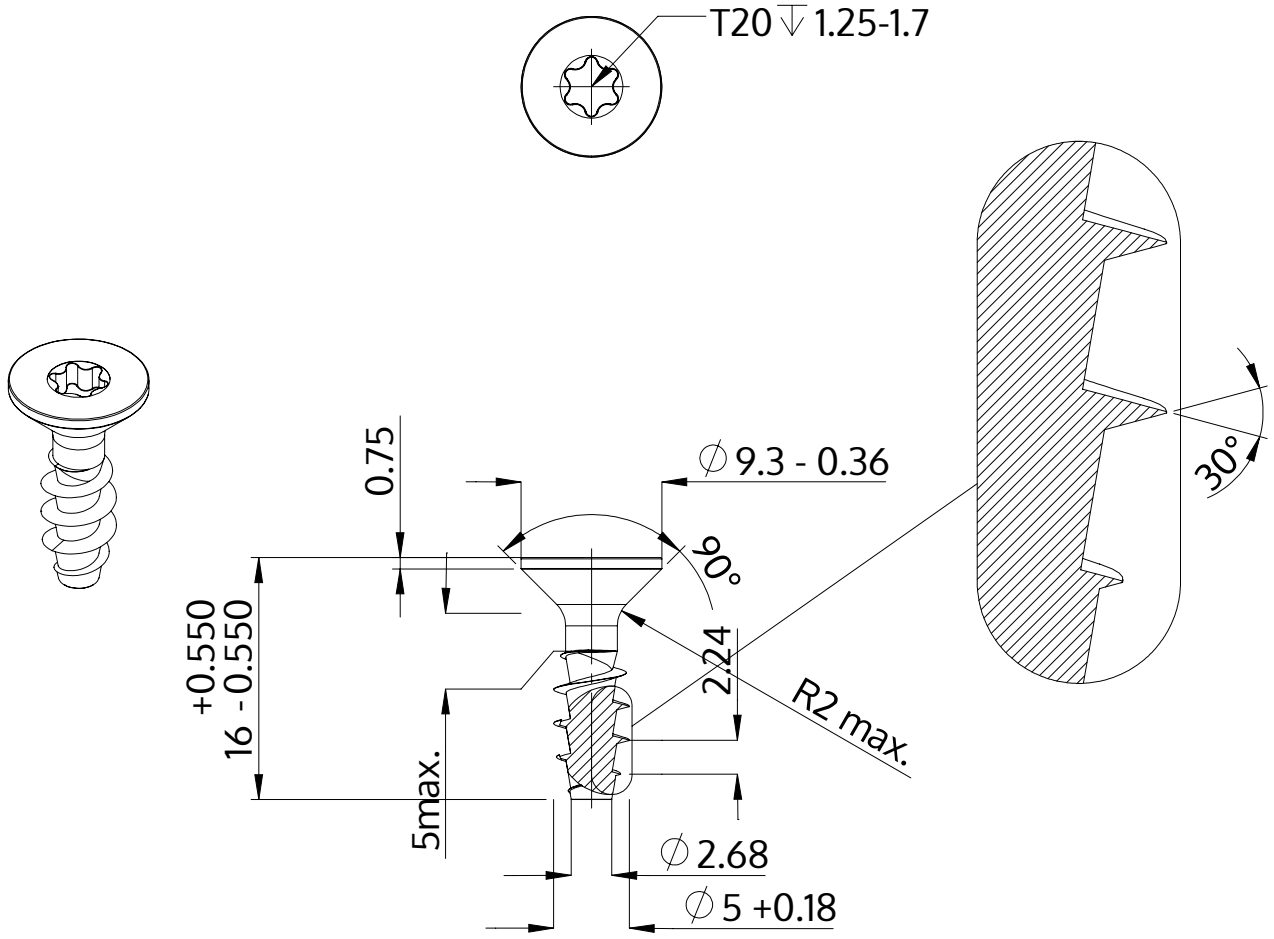

Beskrivelse	STP41A 5.0x16.0 - T20
Materiale	Stål, forædlet
Overflade	ZnNi sort-passiveret, tempret, forseglet
Vægt	1.641 kg / 1000 stykke

SCREWERK	**STP41A0500160B**	
Metrisk tegning A4	Skalering 2:1	2024-10