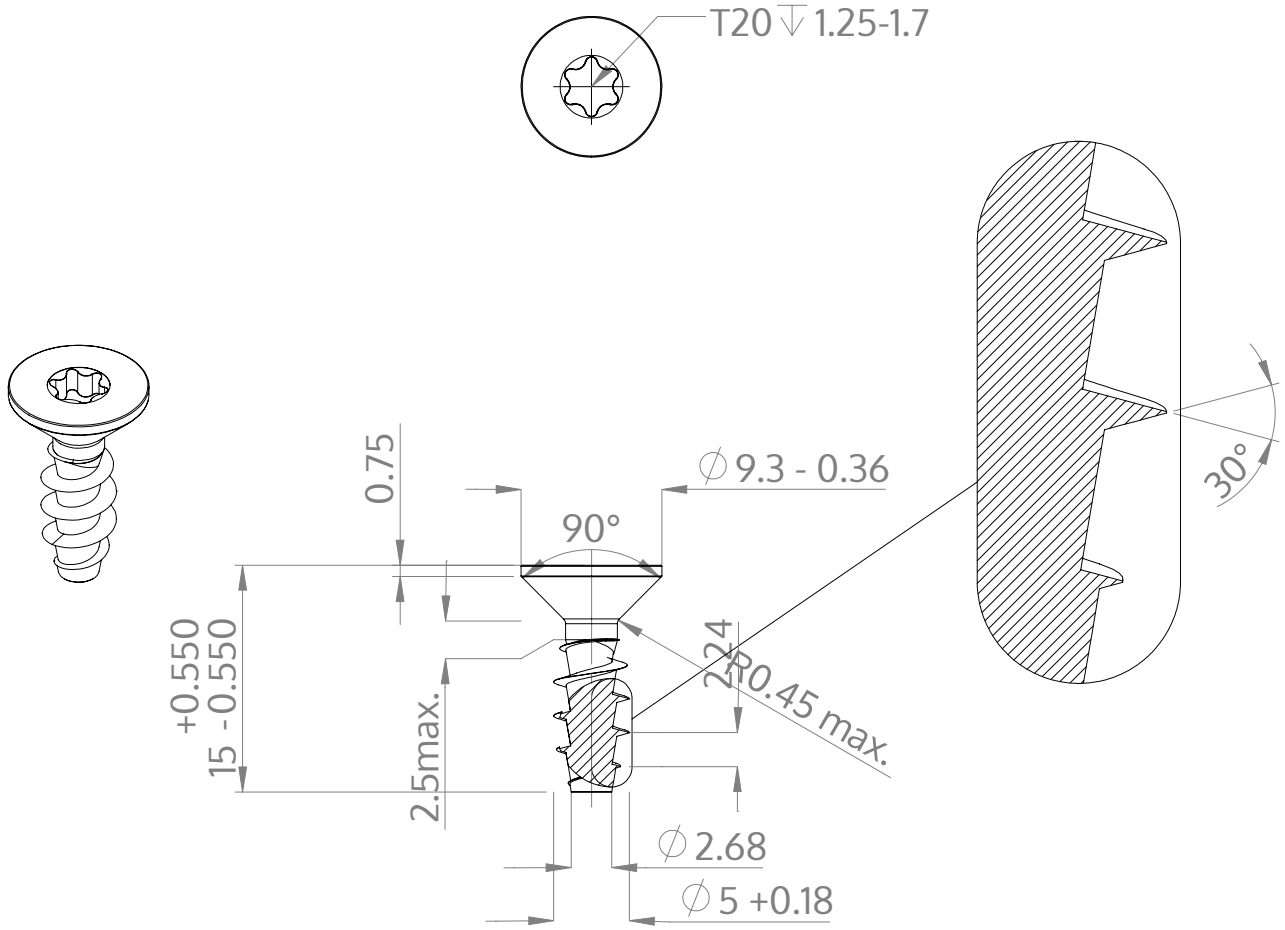


| | |
|---|---|
| Açıklaması | STP41A 5.0x15.0 - T20 |
| Malzeme | Paslanmaz Çelik A2 |
| Kaplama | Parlak, cilalanmış ve pasifleştirilmiştir |
| Ağırlık | 1.567 kg / 1000 Adet |

| | | |
|---|---|---|
| SCREWERK | **STP41A0500150E** | |
| Metrik çizim A4 | Ölçeklendirme 2:1 | 2025-04 |