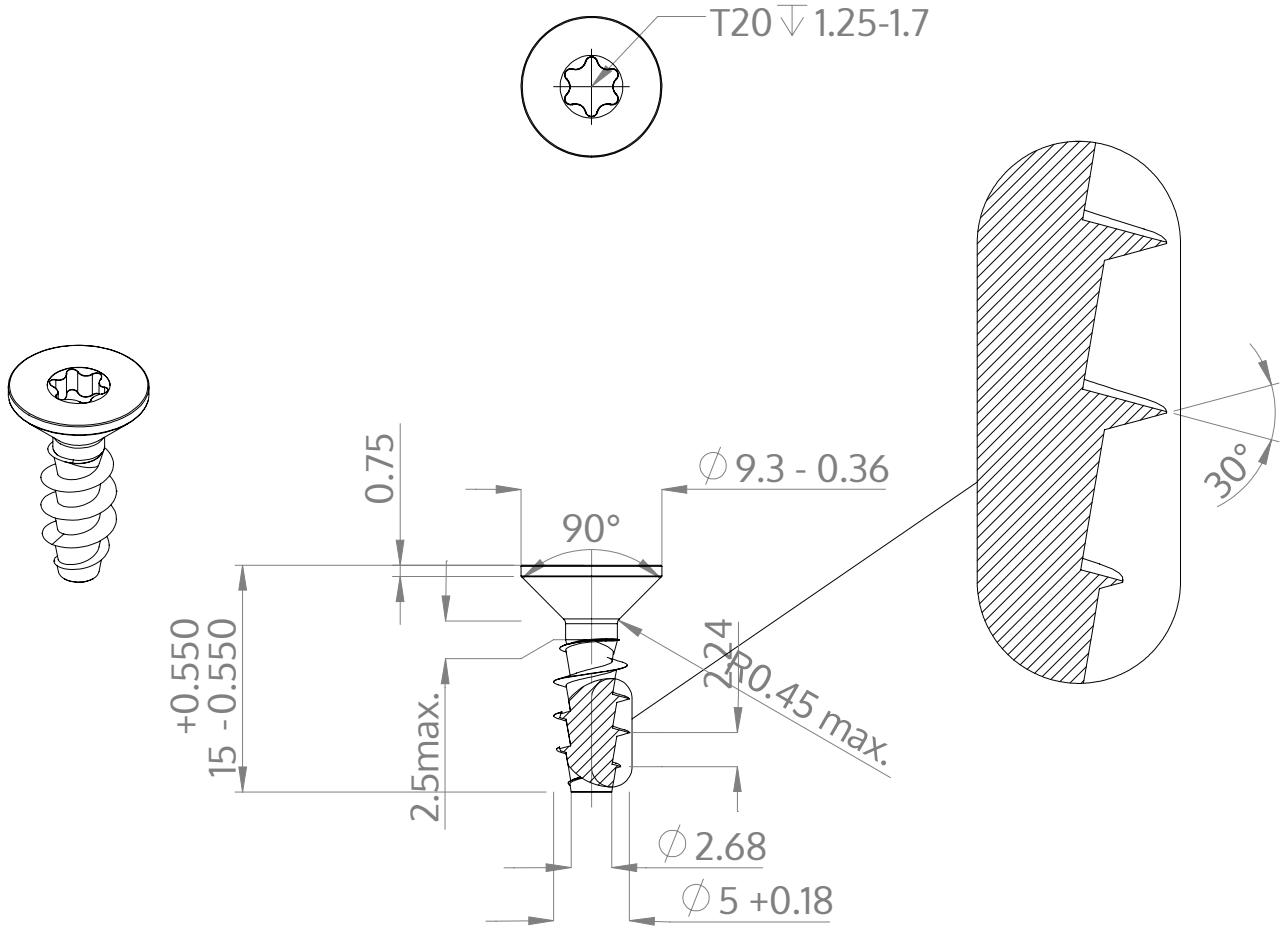

Descrizione	STP41A 5.0x15.0 - T20
Materiale	acciaio, temprato
Superficie	Placcato Zinco-Nichel, passivato nero, ricotto, sigillato
Peso	1.567 kg / 1000 pezzi

SCREWERK	**STP41A0500150B**	
Disegno metrico A4	Scala 2:1	2025-04