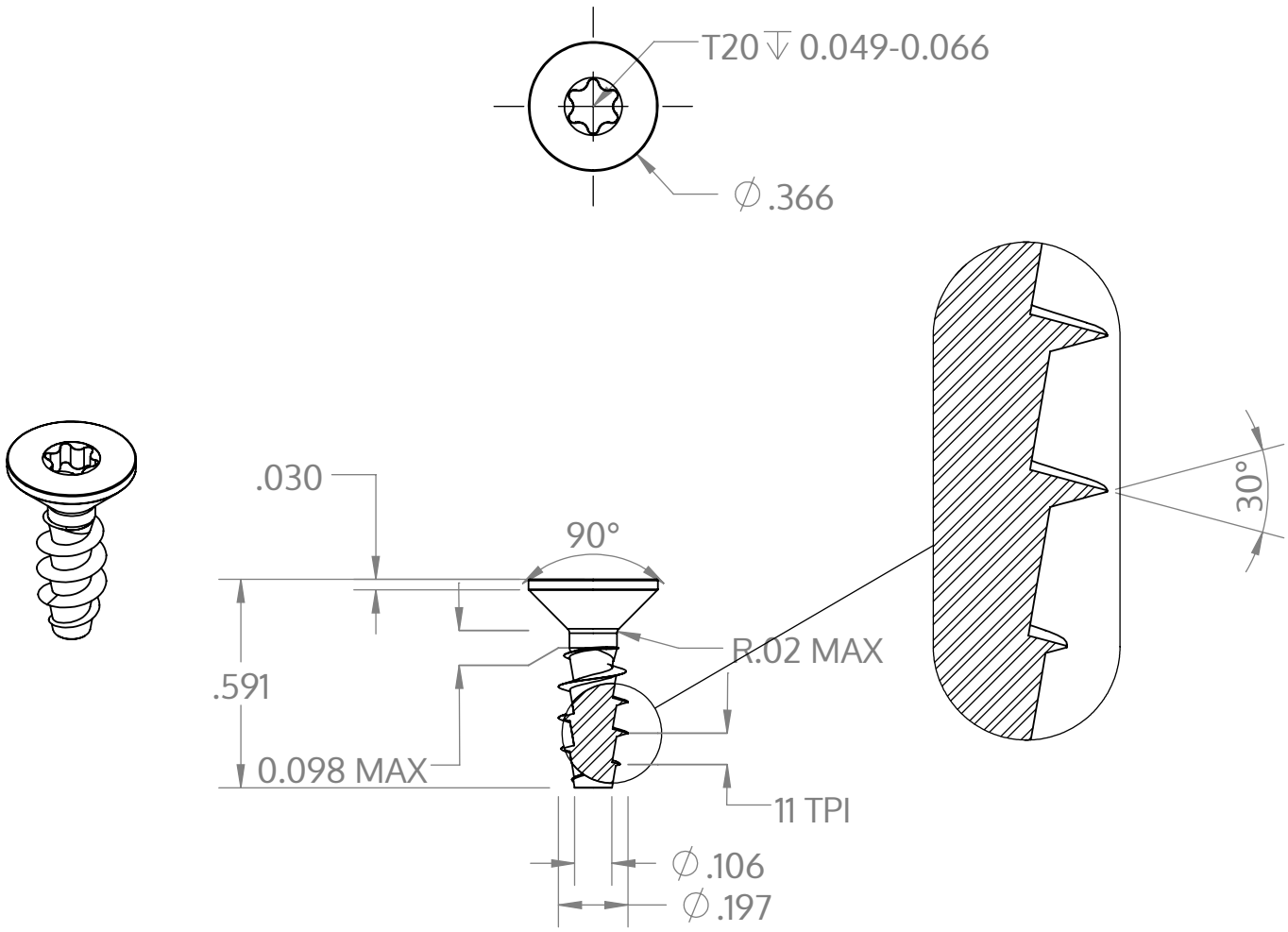

Metric size	M5 x 2.24 mm
US size (converted)	#11-11
	Tolerances [inch]
Length	+/- 0.021
Head diameter	+0 / -0.014
Head height	
Thread diameter	+0.007 / -0

Description	STP41A 5.0x15.0 - T20
Matière	Acier,trempé et revenu
Surface	Zinc Nickel passivé noir, trempée, scéllée
Poids	1.567 kg / 1000 Unité

SCREWERK	**STP41A0500150B**	
_Zoll Zeichnung Größe A	Redimensionner 2:1	2025-04