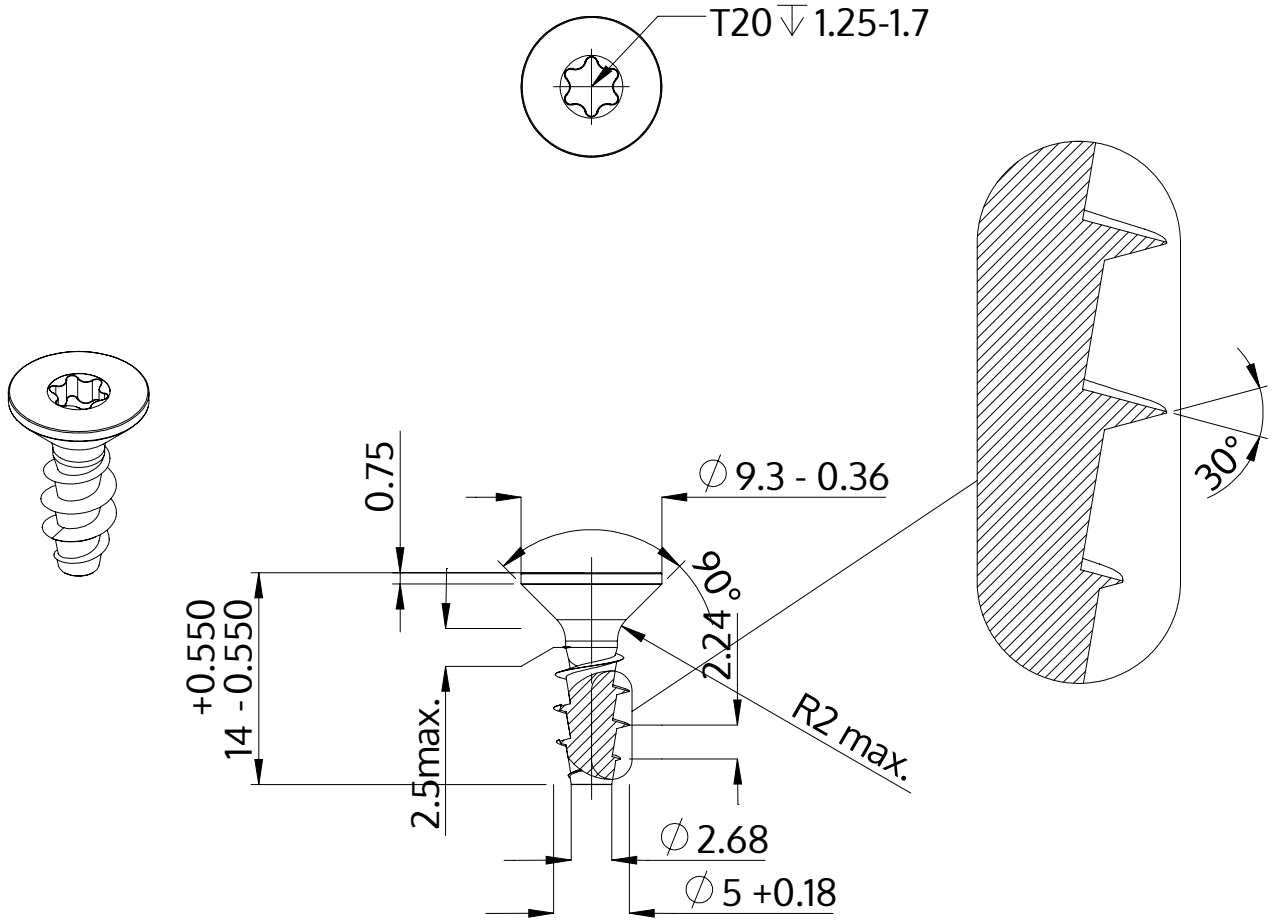

Açıklaması	STP41A 5.0x14.0 - T20
Malzeme	Paslanmaz Çelik A2
Kaplama	Parlak, cilalanmış ve pasifleştirilmiştir
Ağırlık	1.493 kg / 1000 Adet

SCREWERK	**STP41A0500140E**	
Metrik çizim A4	Ölçeklendirme 2:1	2024-05