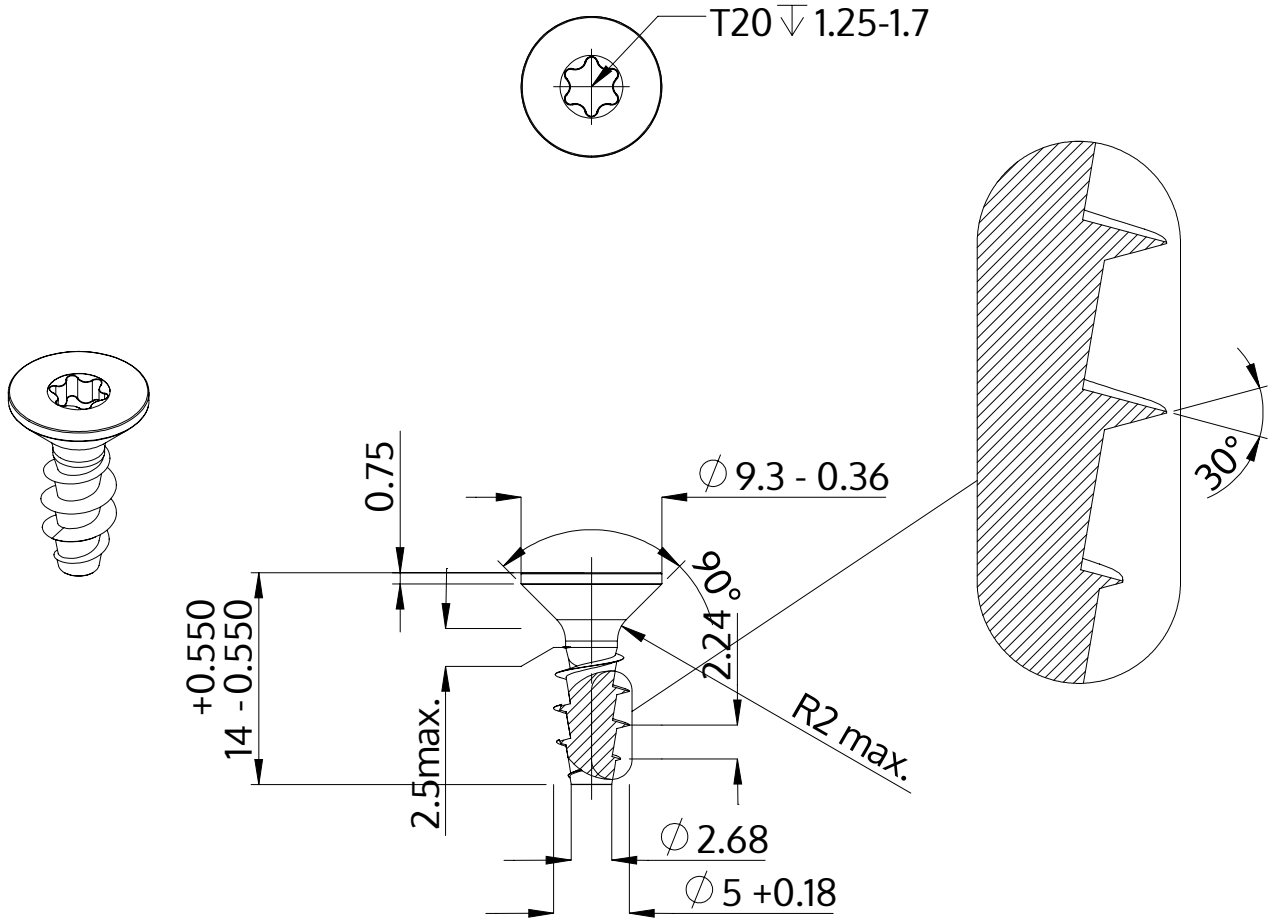

Descriere	STP41A 5.0x14.0 - T20
Material	oţel inoxidabil A2
Exterior	neacoperit, murat și pasivat
Greutate	1.493 kg / 1000 unități

SCREWERK	**STP41A0500140E**	
Desen metric A4	Scalarea 2:1	2024-10