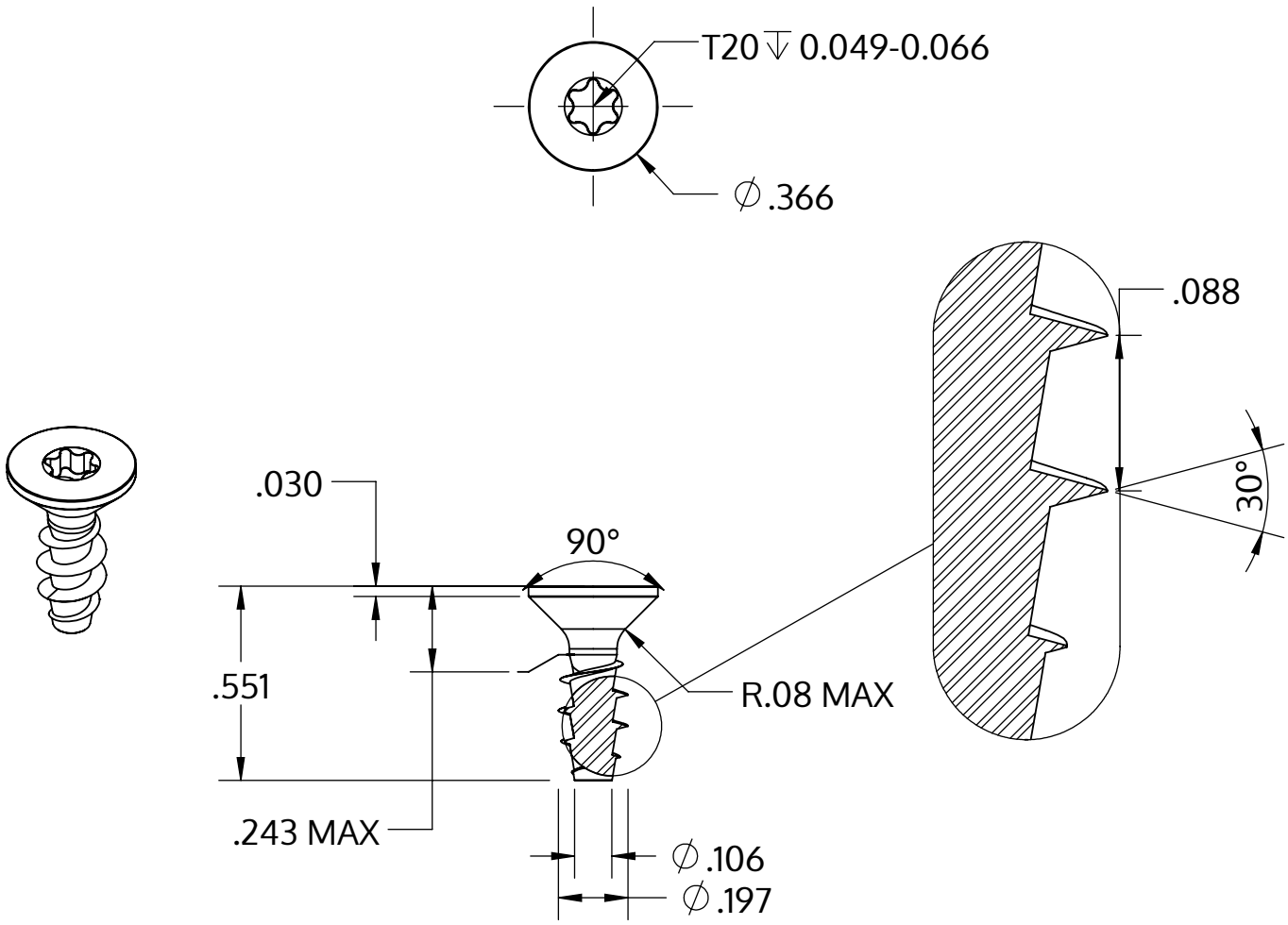

Metric size	M5 x 2.24 mm
US size (converted)	#11-11
	Tolerances [inch]
Length	+/- 0.021
Head diameter	+0 / -0.014
Head height	+/- 0.004
Thread diameter	+0.007 / -0

Descriere	STP41A 5.0x14.0 - T20
Material	oţel inoxidabil A2
Exterior	neacoperit, murat și pasivat
Greutate	1.493 kg / 1000 unități

SCREWERK	**STP41A0500140E**	
_Zoll Zeichnung Größe A	Scalarea 2:1	2024-10