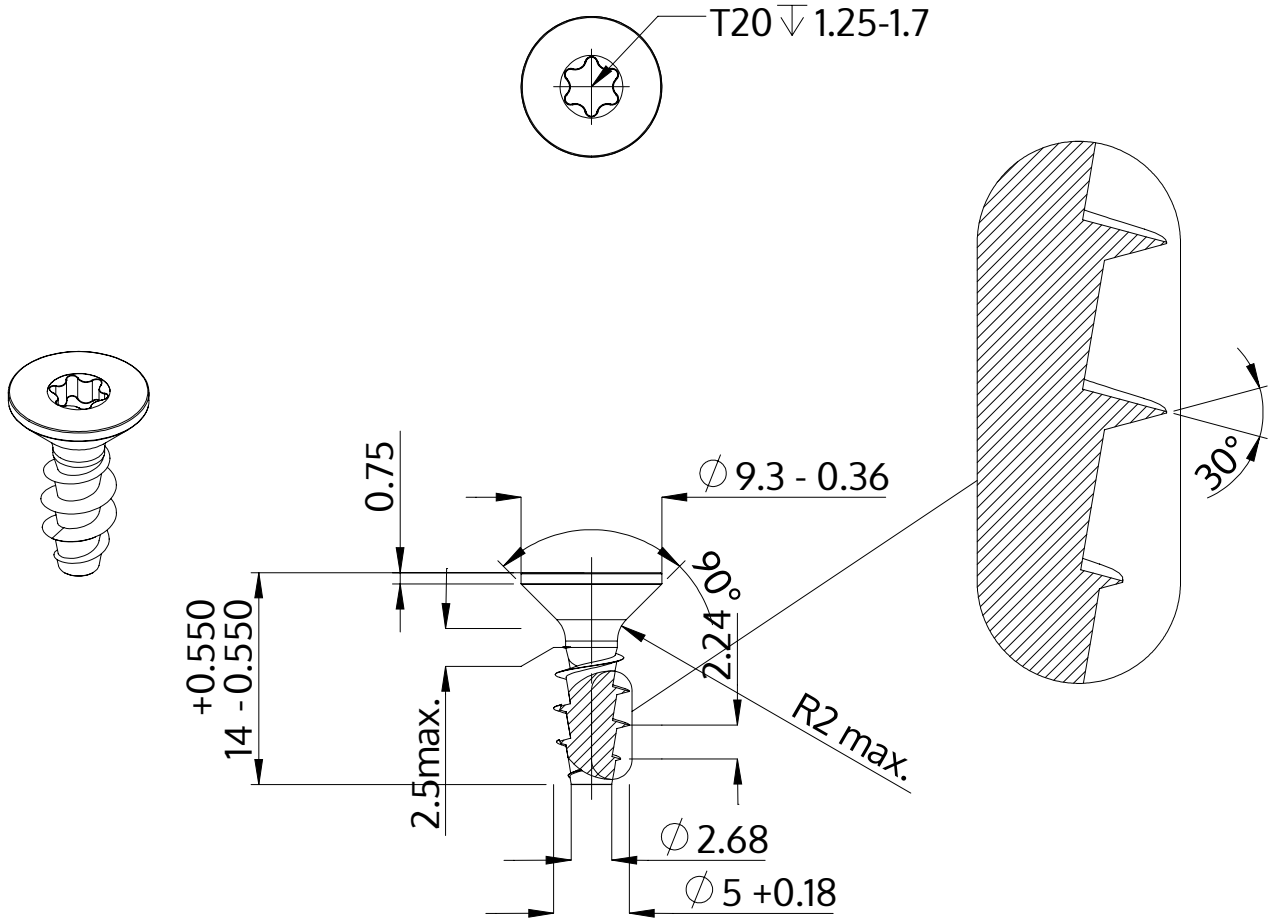

Descrição	STP41A 5.0x14.0 - T20
Material	aço, endurecido
Superfície	Zincado Niquelado Galvanizado, Passivado negro
Peso	1.493 kg / 1000 peças

SCREWERK	**STP41A0500140B**	
Desenho Métrico A4	Escala 2:1	2024-10