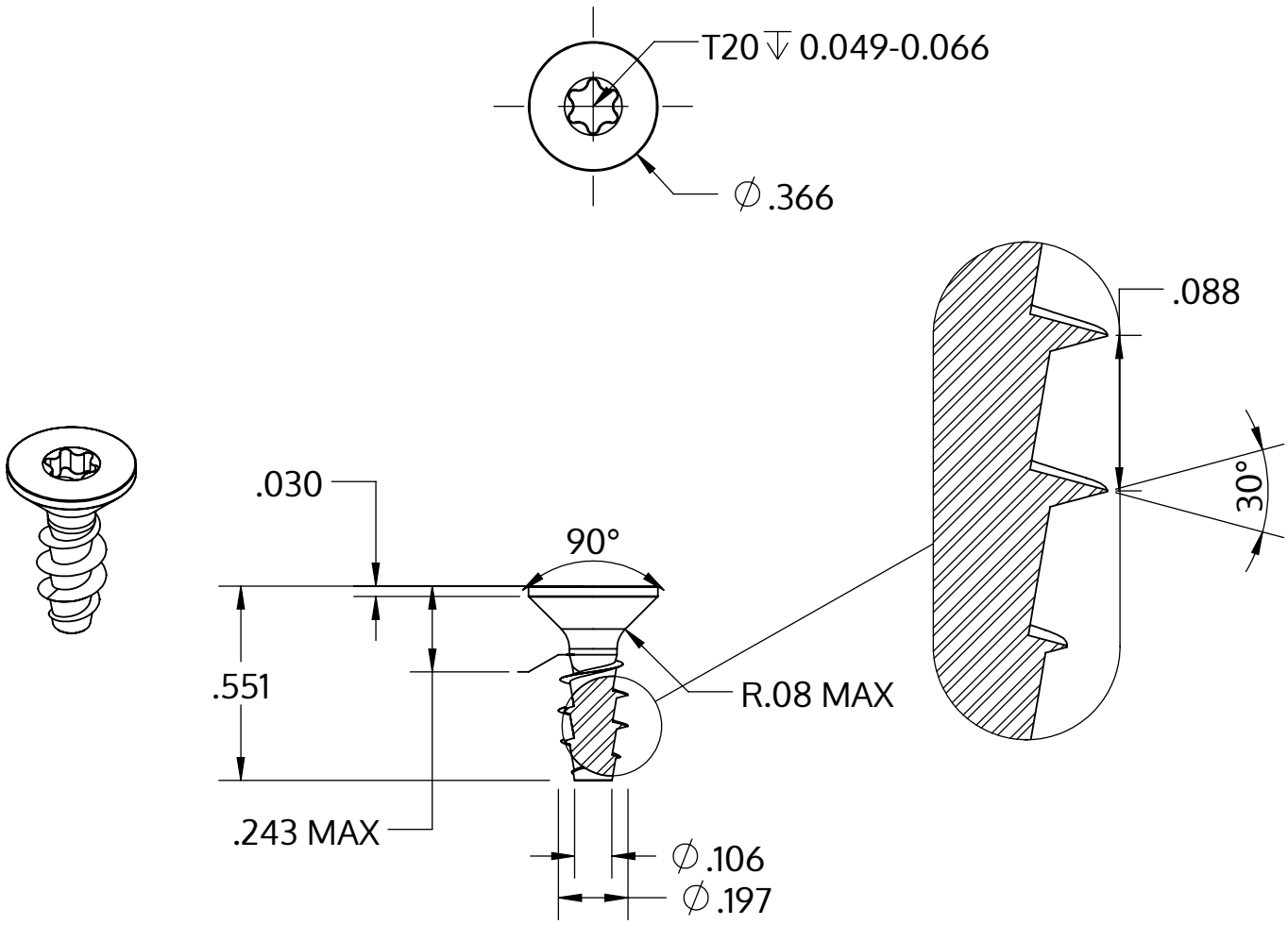

Metric size	M5 x 2.24 mm
US size (converted)	#11-11
	Tolerances [inch]
Length	+/- 0.021
Head diameter	+0 / -0.014
Head height	+/- 0.004
Thread diameter	+0.007 / -0

Descrição	STP41A 5.0x14.0 - T20
Material	aço, endurecido
Superfície	Zincado Niquelado Galvanizado, Passivado negro
Peso	1.493 kg / 1000 peças

SCREWERK	**STP41A0500140B**	
_Zoll Zeichnung Größe A	Escala 2:1	2024-10