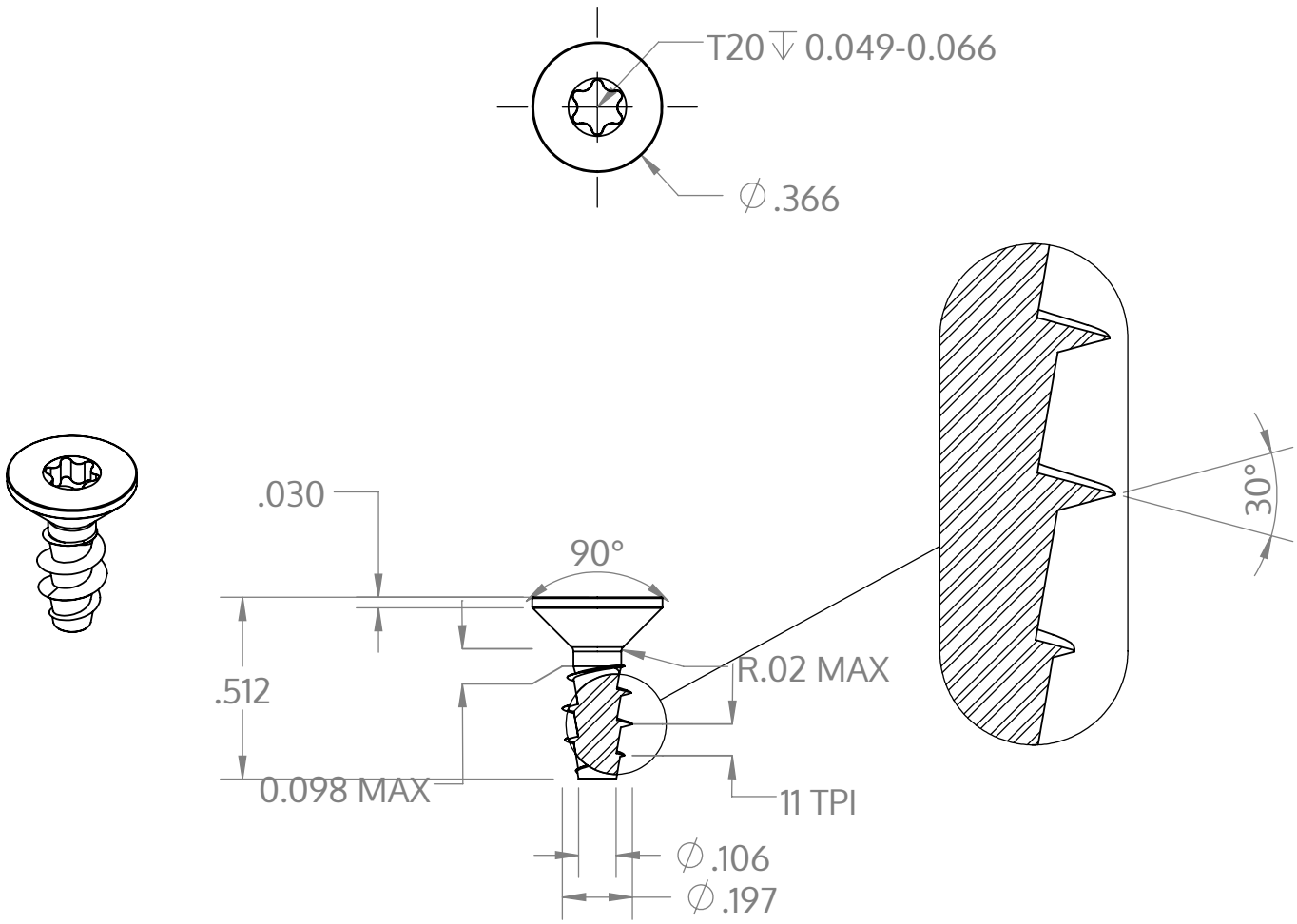

Metric size	M5 x 2.24 mm
US size (converted)	#11-11
	Tolerances [inch]
Length	+/- 0.021
Head diameter	+0 / -0.014
Head height	
Thread diameter	+0.007 / -0

Beskrivning	STP41A 5.0x13.0 - T20
Material	stål, härdat
Yta	förzinkad 5-7 µm, härdad, blå/transparent passiviserad
Vikt	1.419 kg / 1000 styck

SCREWERK	**STP41A0500130S**	
_Zoll Zeichnung Größe A	Skala 2:1	2025-04