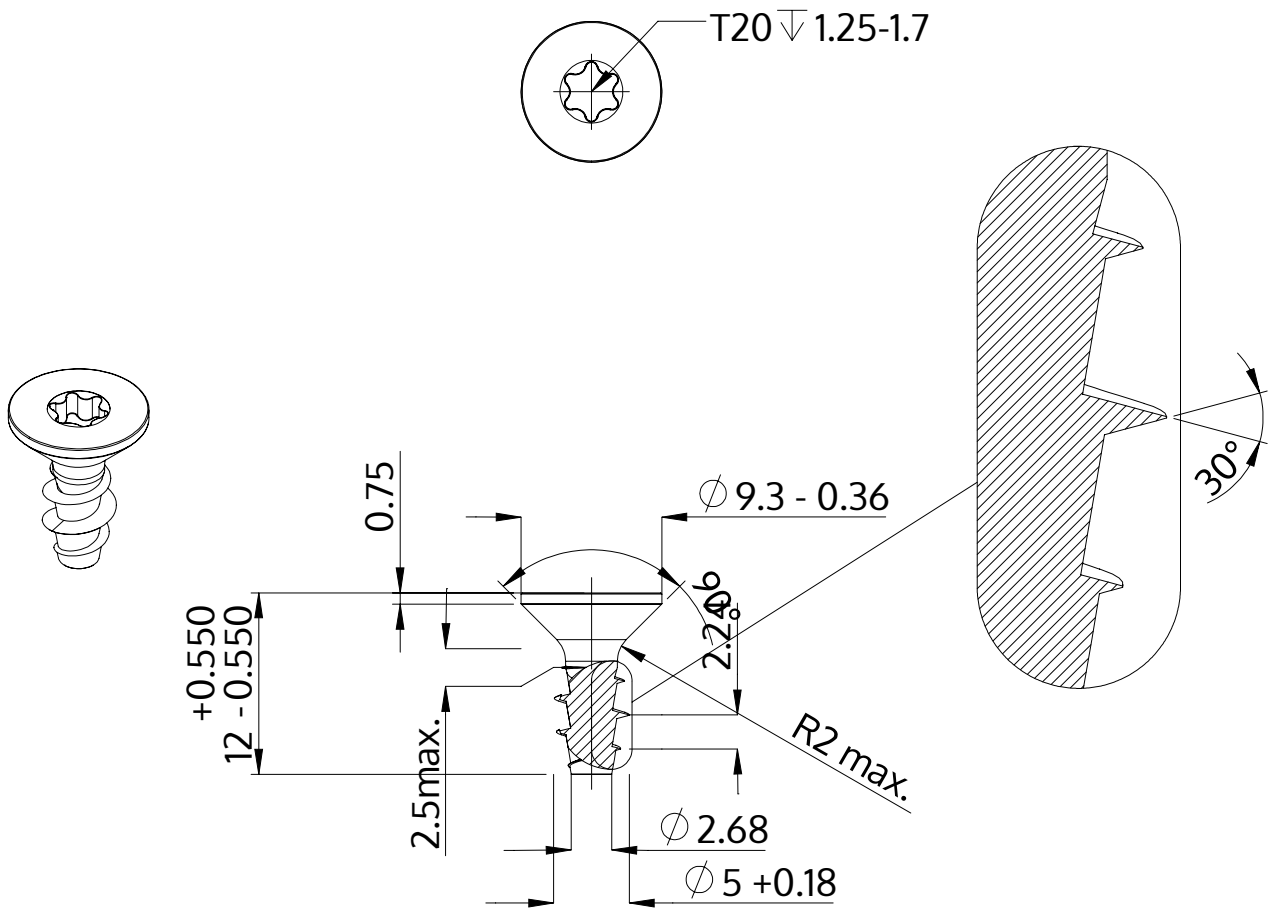

Description	STP41A 5.0x12.0 - T20
Matière	acier inoxydable A2
Surface	brillant décapé et passivé
Poids	1.345 kg / 1000 Unité

SCREWERK	**STP41A0500120E**	
Dessin métrique A4	Redimensionner 2:1	2024-10