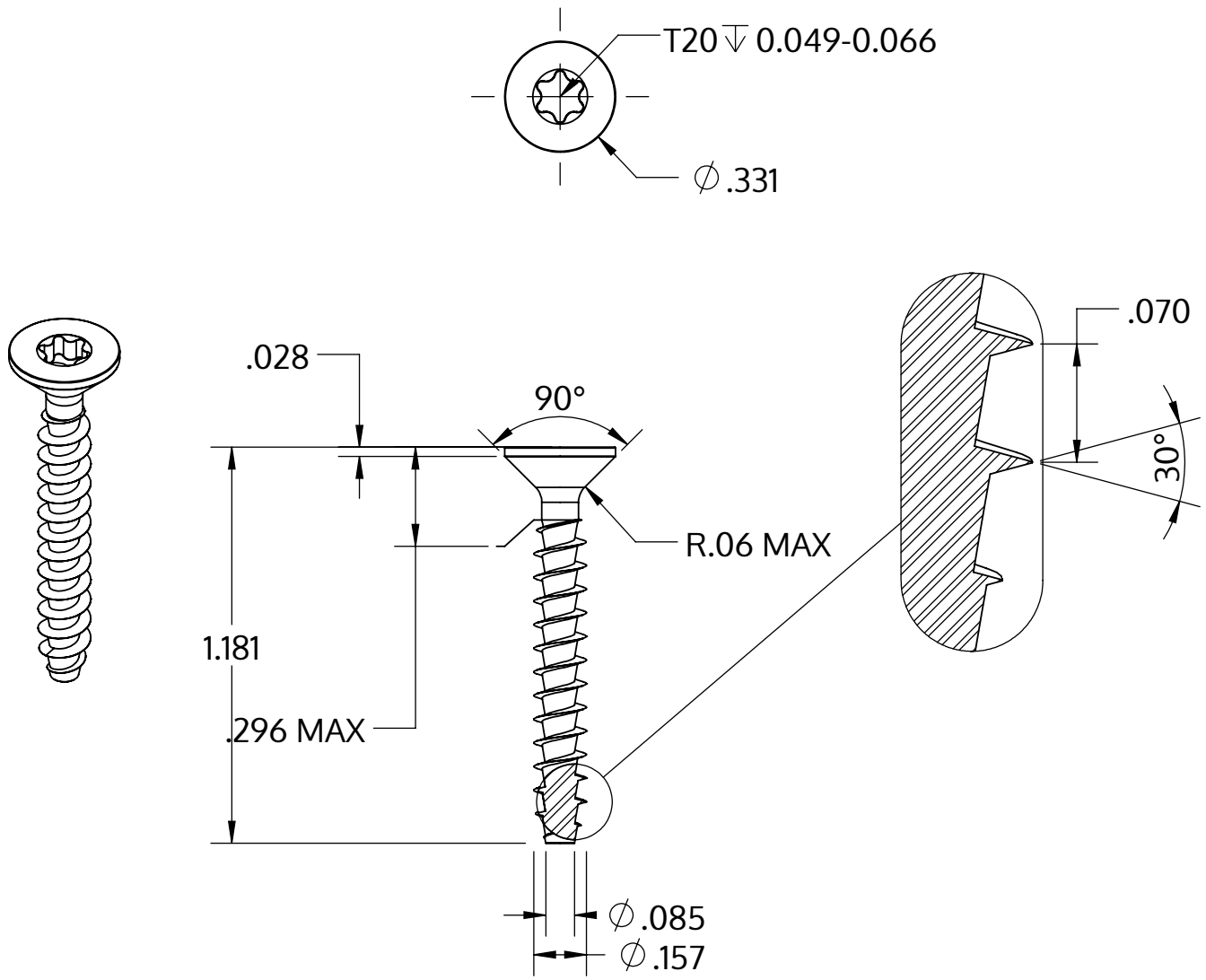

Metric size	M4 x 1.79 mm
US size (converted)	#8-14
	Tolerances [inch]
Length	+/- 0.025
Head diameter	+0 / -0.014
Head height	+/- 0.004
Thread diameter	+0.007 / -0

Beskrivelse	STP41A 4.0x30.0 - T20
Materiale	Stål, forædlet
Overflade	galvaniseret 5-7 µm, tempret, blå / transparent passiveret
Vægt	1.898 kg / 1000 stykke

SCREWERK	**STP41A0400300S**	
_Zoll Zeichnung Größe A	Skalering 2:1	2024-10