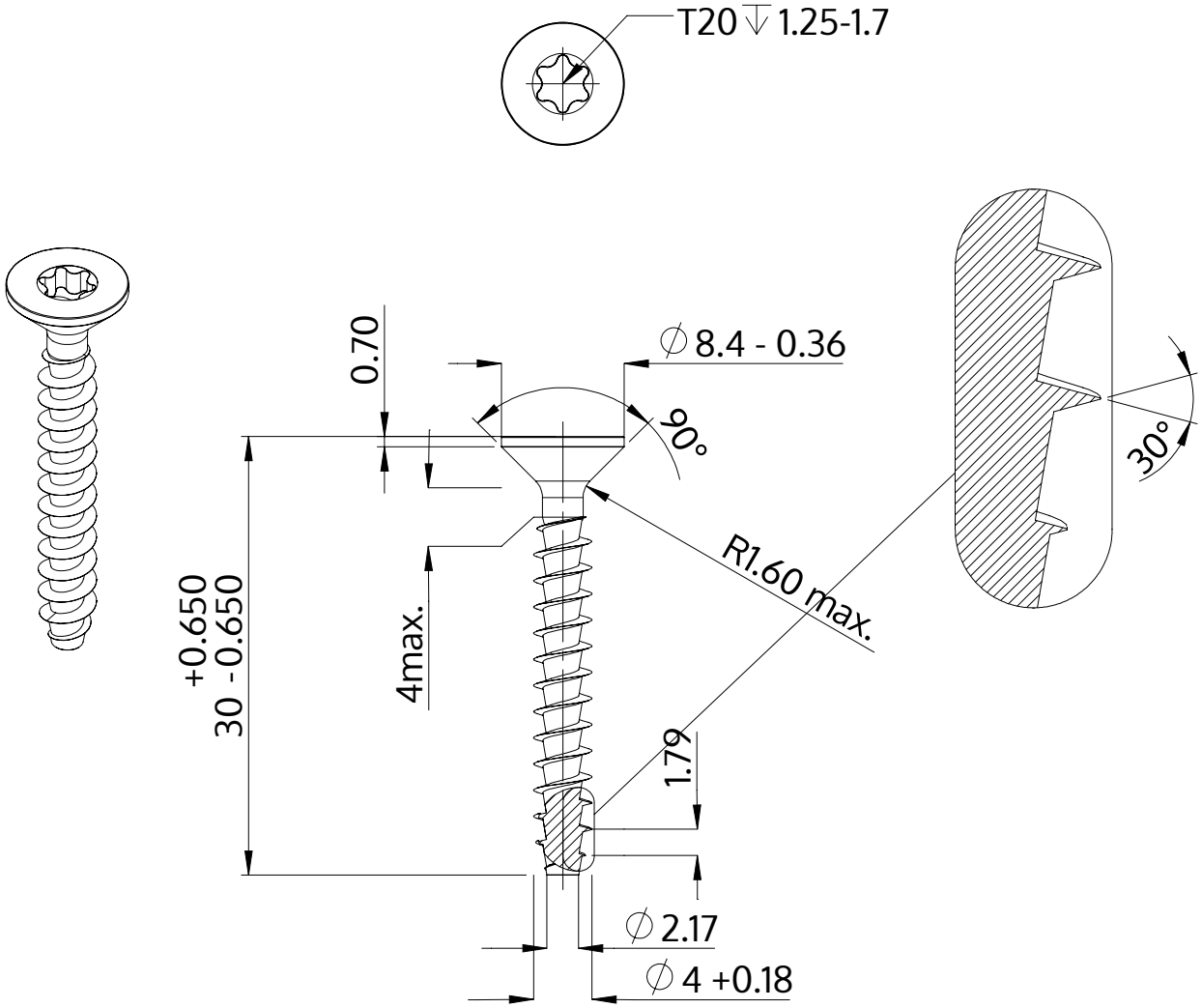

Beskrivelse	STP41A 4.0x30.0 - T20
Materiale	Stål, forædlet
Overflade	galvaniseret 5-7 µm, tempret, blå / transparent passiveret
Vægt	1.898 kg / 1000 stykke

SCREWERK	**STP41A0400300S**	
Metrisk tegning A4	Skalering 2:1	2024-10