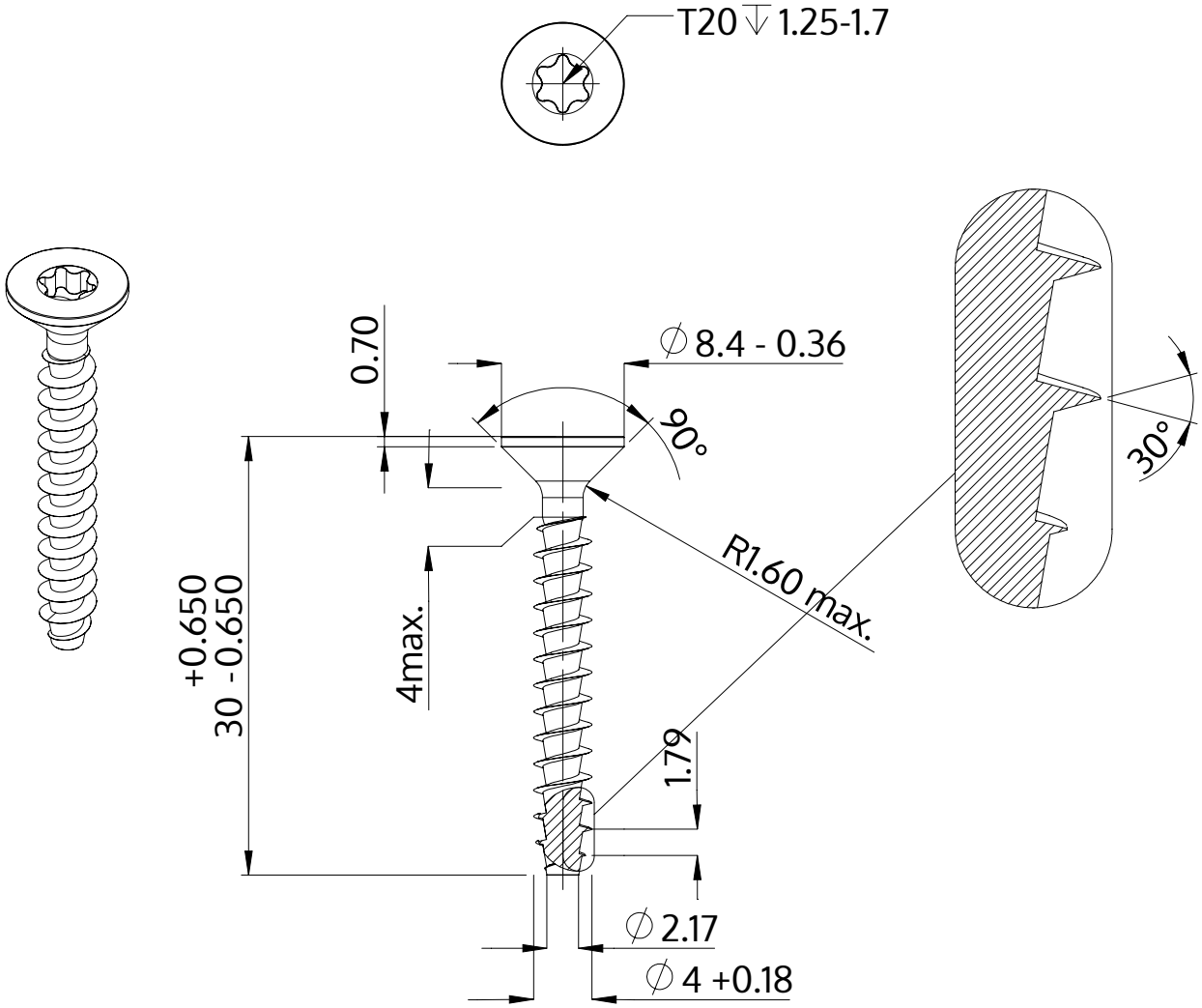

Açıklaması	STP41A 4.0x30.0 - T20
Malzeme	Paslanmaz Çelik A2
Kaplama	Parlak, cilalanmış ve pasifleştirilmiştir
Ağırlık	1.898 kg / 1000 Adet

SCREWERK	**STP41A0400300E**	
Metrik çizim A4	Ölçeklendirme 2:1	2024-10