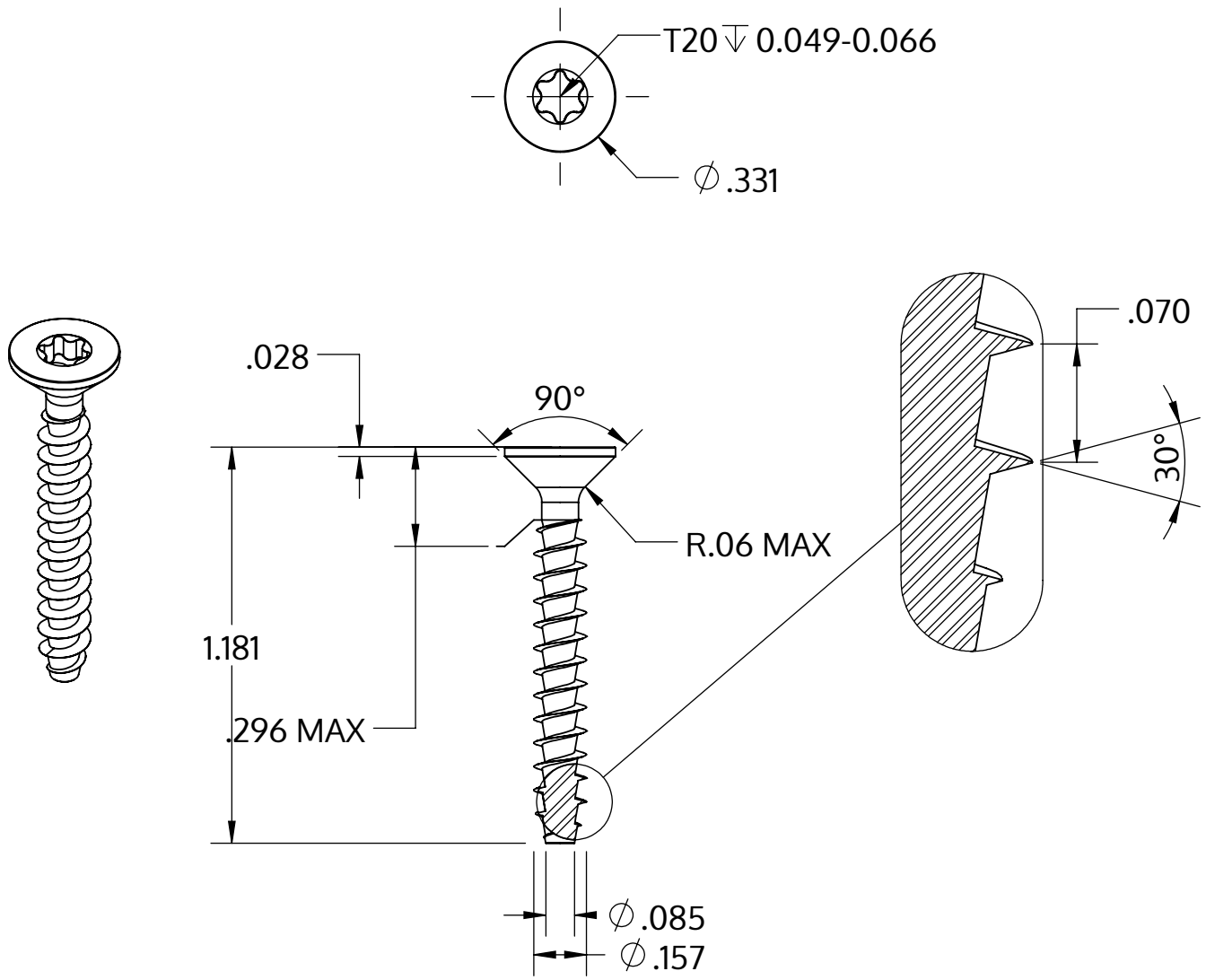

Metric size	M4 x 1.79 mm
US size (converted)	#8-14
	Tolerances [inch]
Length	+/- 0.025
Head diameter	+0 / -0.014
Head height	+/- 0.004
Thread diameter	+0.007 / -0

Açıklaması	STP41A 4.0x30.0 - T20
Malzeme	Paslanmaz Çelik A2
Kaplama	Parlak, cilalanmış ve pasifleştirilmiştir
Ağırlık	1.898 kg / 1000 Adet

SCREWERK	**STP41A0400300E**	
_Zoll Zeichnung Größe A	Ölçeklendirme 2:1	2024-10