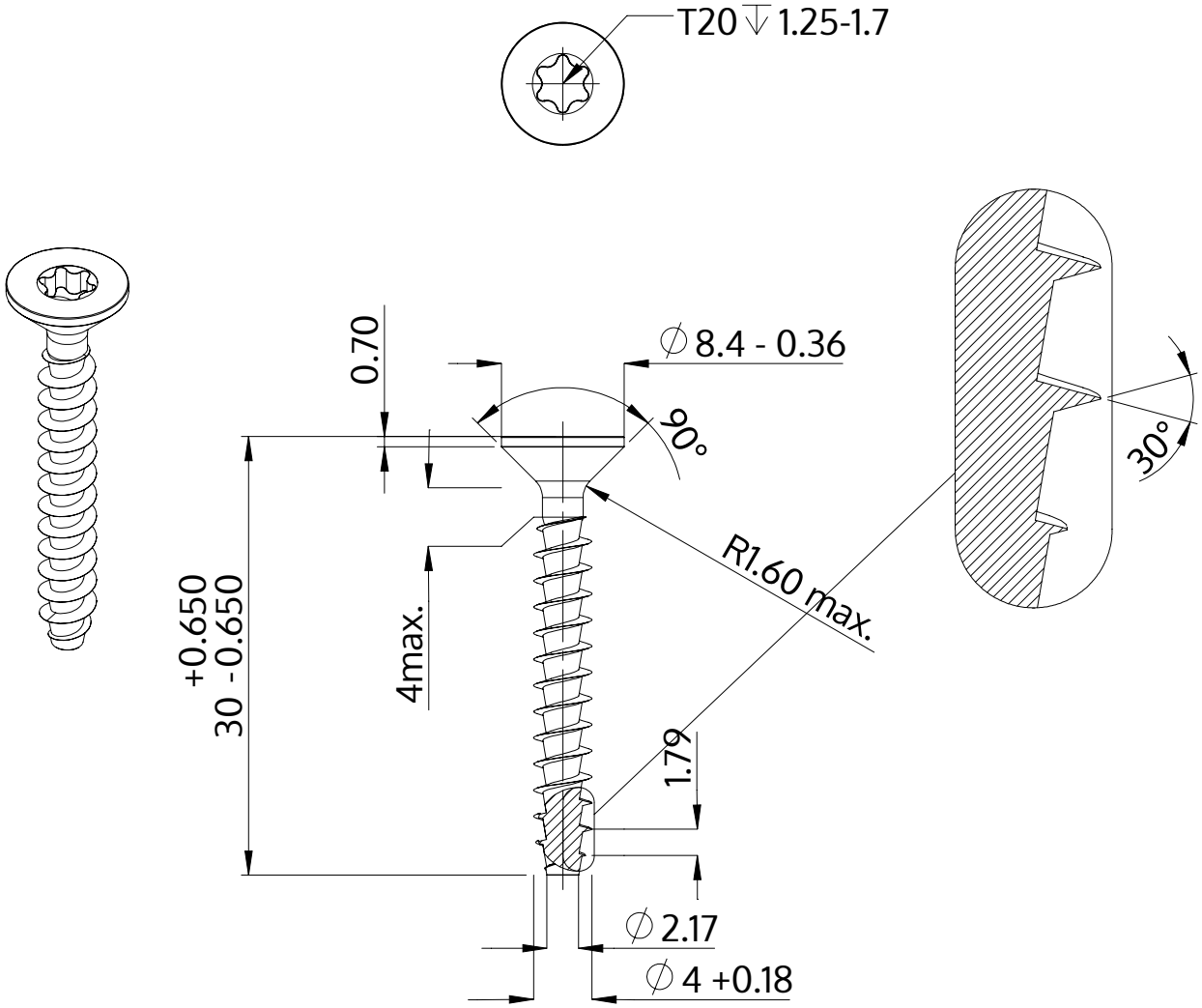

Описание	STP41A 4.0x30.0 - T20
Материал	неръждаема стомана A2
Повърхност	гланциран, полиран, пасиваран
Тегло	1.898 kg / 1000 Бройка

SCREWERK	**STP41A0400300E**	
Метричен дизайн A4	Мащаб 2:1	2024-10