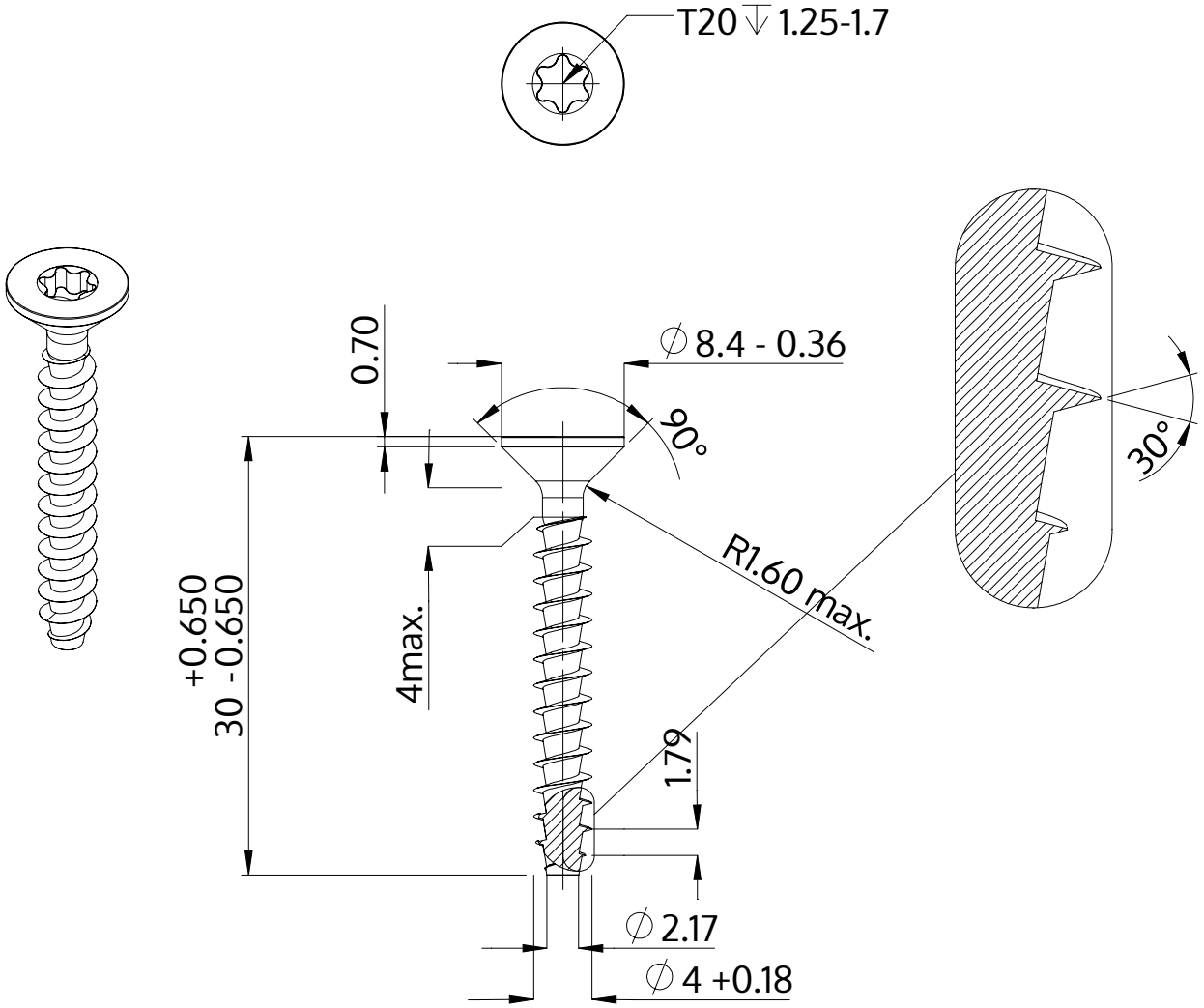

Popis	STP41A 4.0x30.0 - T20
Materiál	Nerezová ocel A4
Povrch	holá, mořená a pásová ocel
Hmotnost	1.898 kg / 1000 Kus

SCREWERK	**STP41A0400300C**	
Metric výkres A4	Měřítko None:1	2024-04