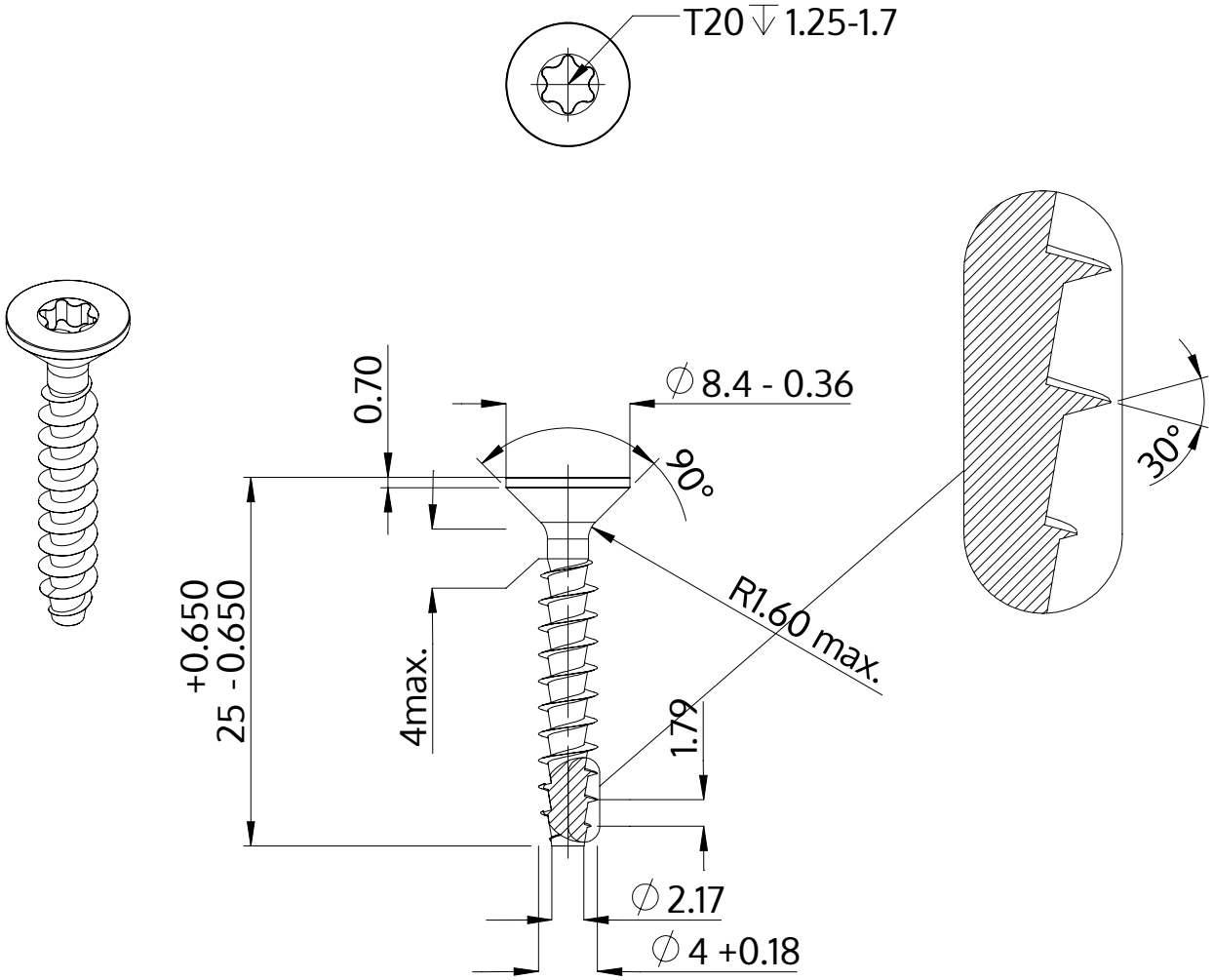

Descrição	STP41A 4.0x25.0 - T20
Material	inox A2
Superfície	Decapado e passivado
Peso	1.656 kg / 1000 peças

SCREWERK	**STP41A0400250E**	
Desenho Métrico A4	Escala 2:1	2024-10