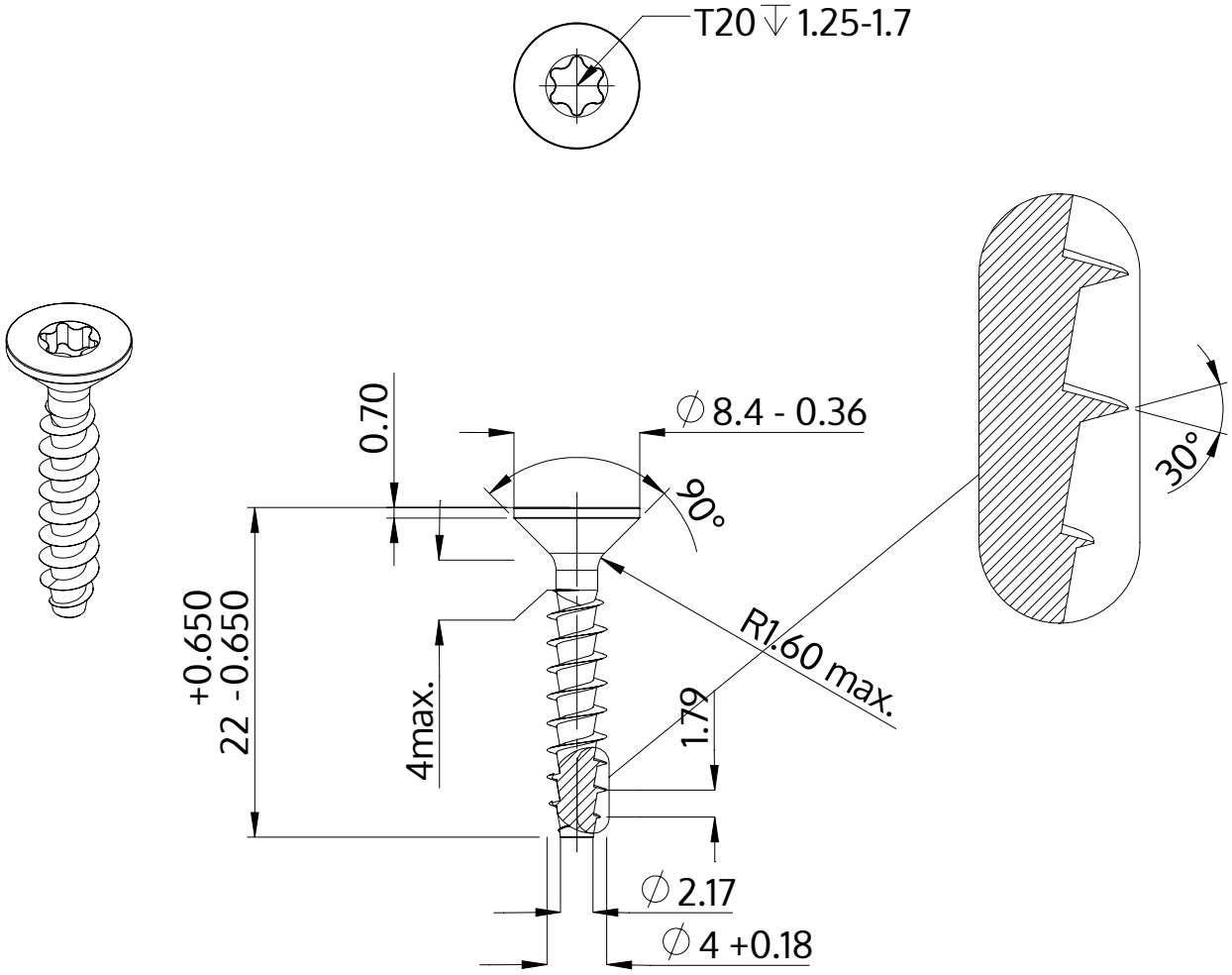

Beschreibung	STP41A 4.0x22.0 - T20
Werkstoff	Edelstahl A2
Oberfläche	blank, gebeizt und passiviert
Gewicht	1.512 kg / 1000 Stück

SCREWERK	**STP41A0400220E**	
Metrische Zeichnung A4	Skalierung None:1	2024-04