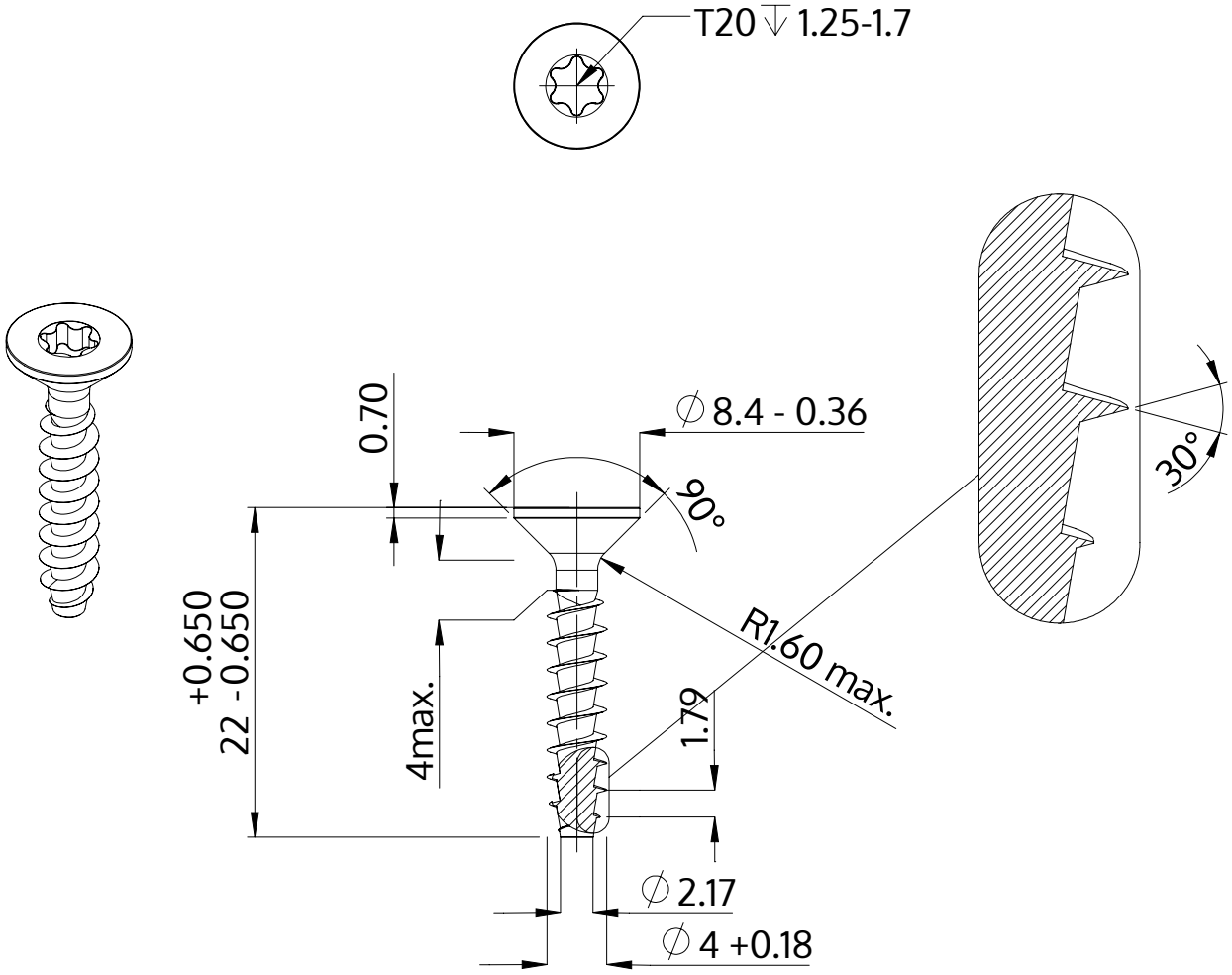

Descripción	STP41A 4.0x22.0 - T20
Material	Acero, endurecido
Superficie	Zinc-Niquelado, pasivado negro/ sin Cr-VI, recocido, sellado
Peso	1.512 kg / 1000 Piezas

SCREWERK	**STP41A0400220B**	
Diseño métrico	Escalada None:1	2024-04