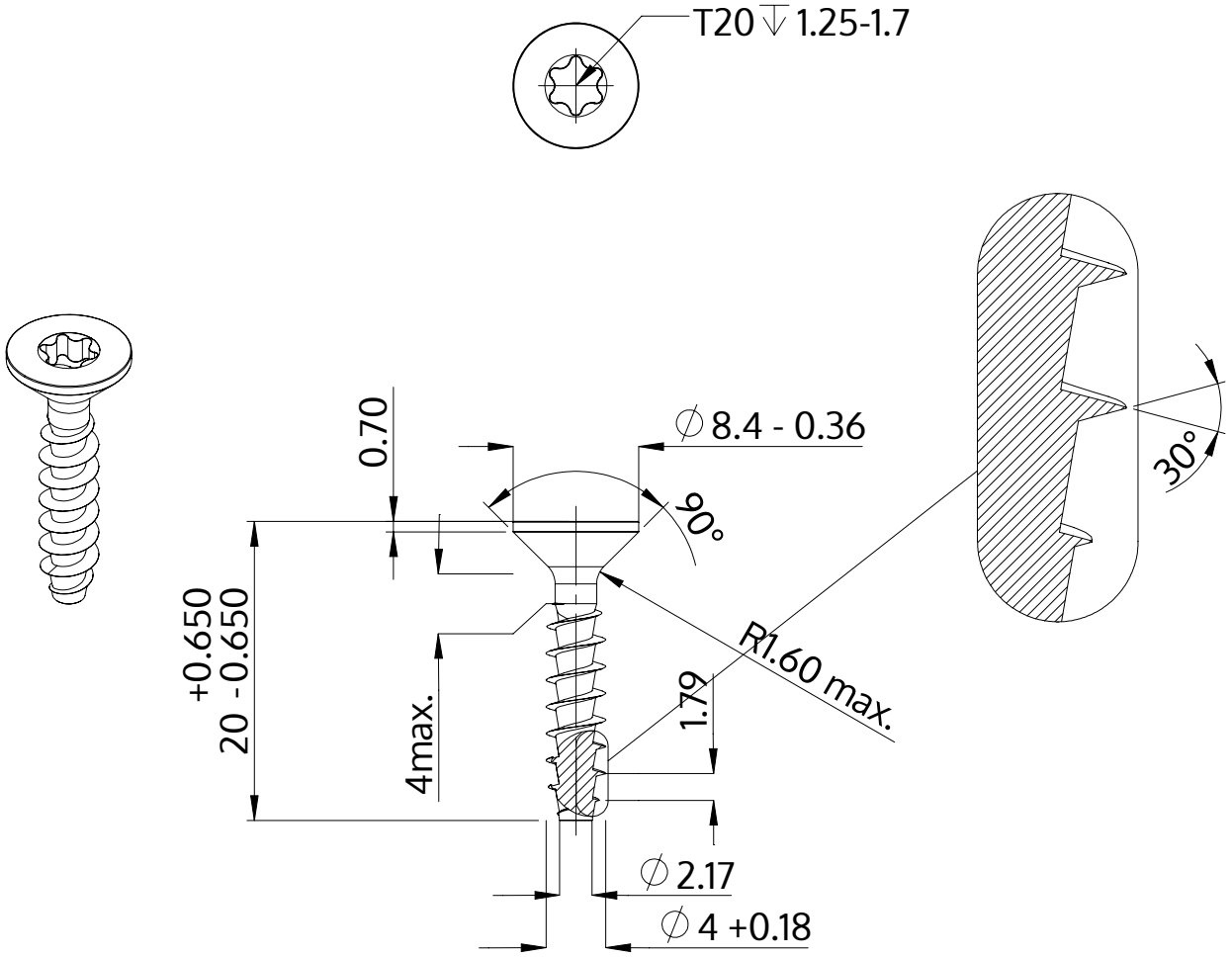


| | |
|---|---|
| Beschrijving | STP41A 4.0x20.0 - T20 |
| Materiaal | roestvrij staal A4 |
| Oppervlak | blank, geetst en gepassieveerd |
| Gewicht | 1.415 kg / 1000 stuk |

| | | |
|---|---|---|
| SCREWERK | **STP41A0400200C** | |
| Metrische tekening A4 | Schaal 2:1 | 2024-10 |