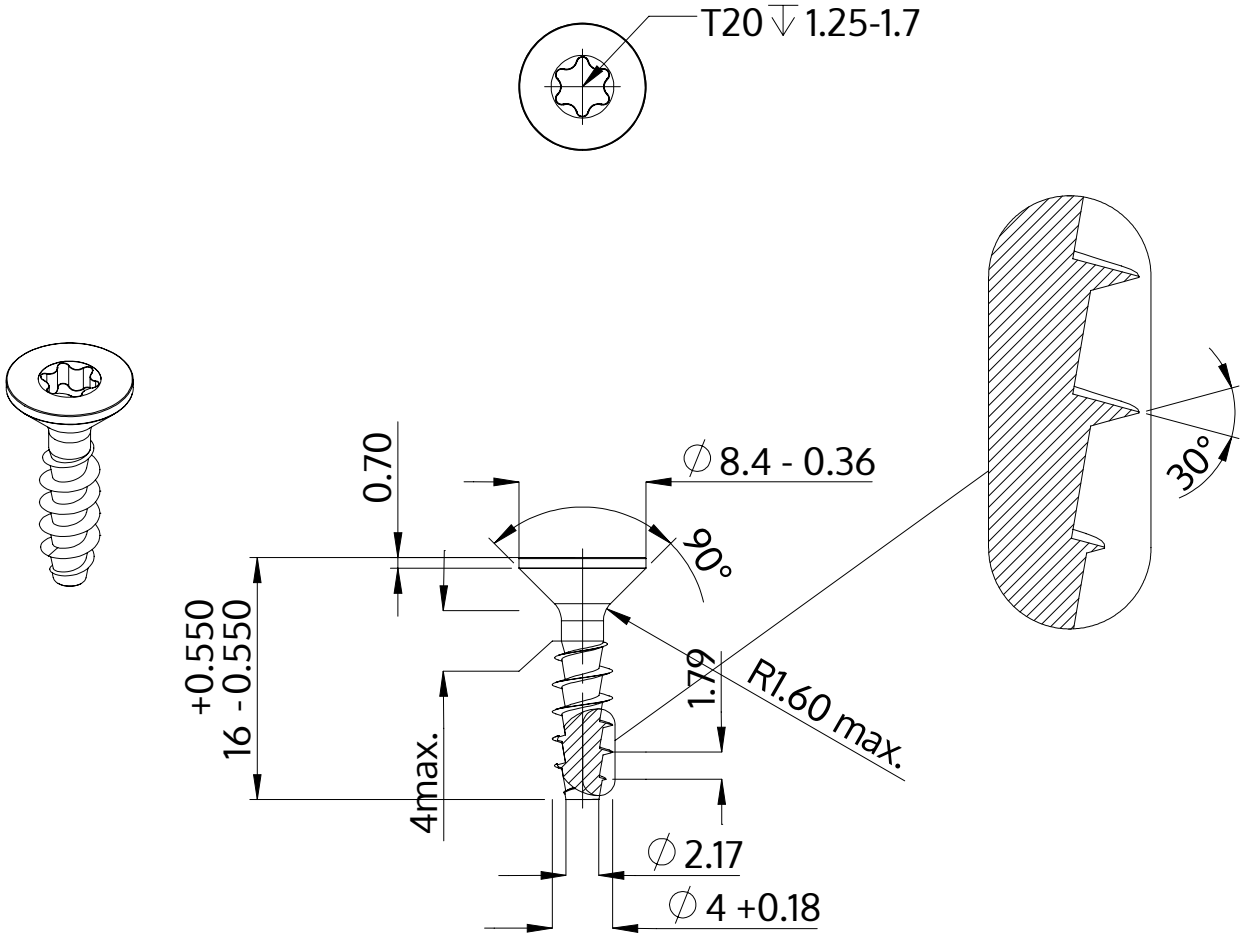

Beskrivelse	STP41A 4.0x16.0 - T20
Materiale	Ædelstål A2
Overflade	blank, bejdset og passiveret
Vægt	1.222 kg / 1000 stykke

SCREWERK	**STP41A0400160E**	
Metrisk tegning A4	Skalering 2:1	2024-10