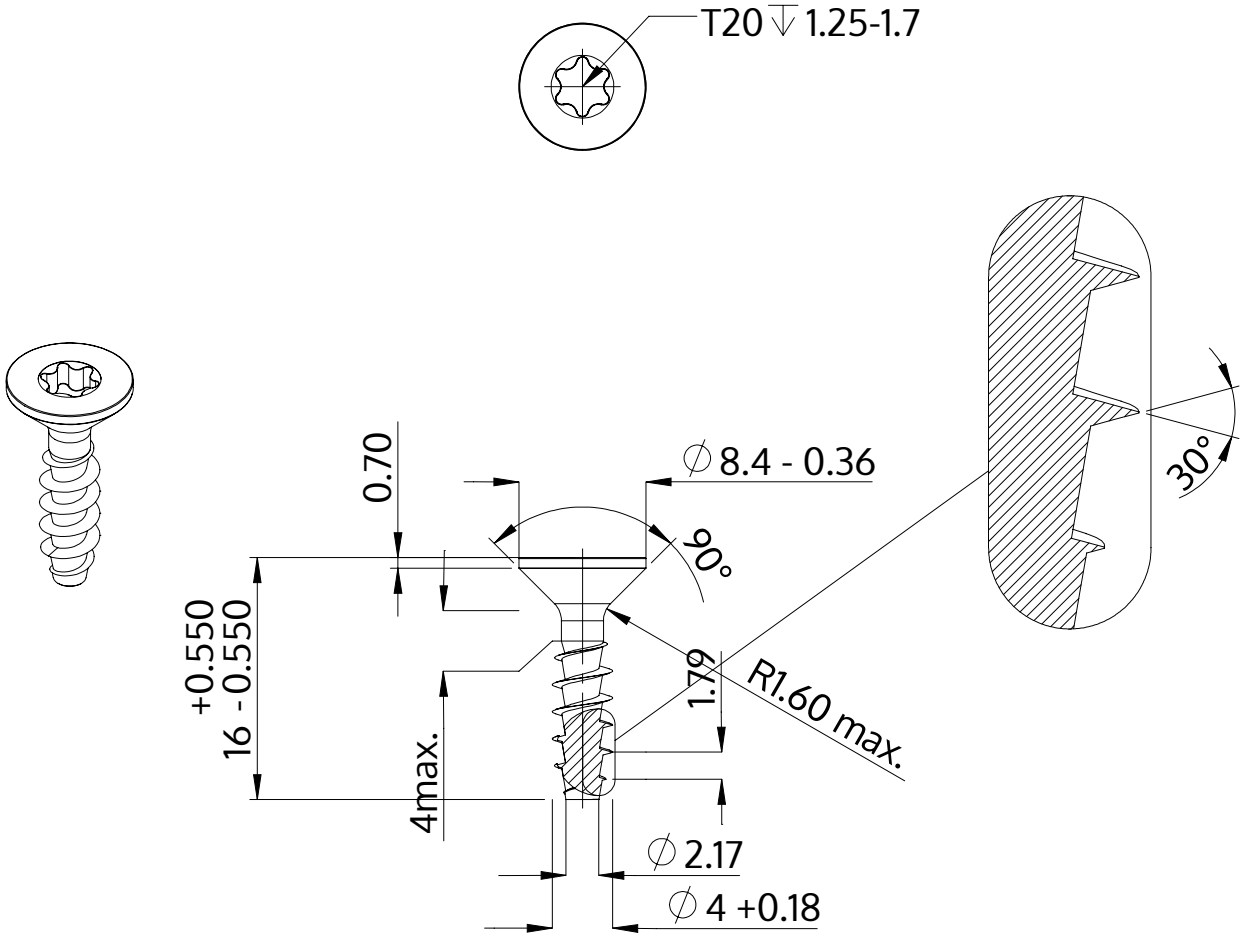

Description	STP41A 4.0x16.0 - T20
Matière	acier inoxydable A4
Surface	brillant décapé et passivé
Poids	1.222 kg / 1000 Unité

SCREWERK	**STP41A0400160C**	
Dessin métrique A4	Redimensionner 2:1	2024-10