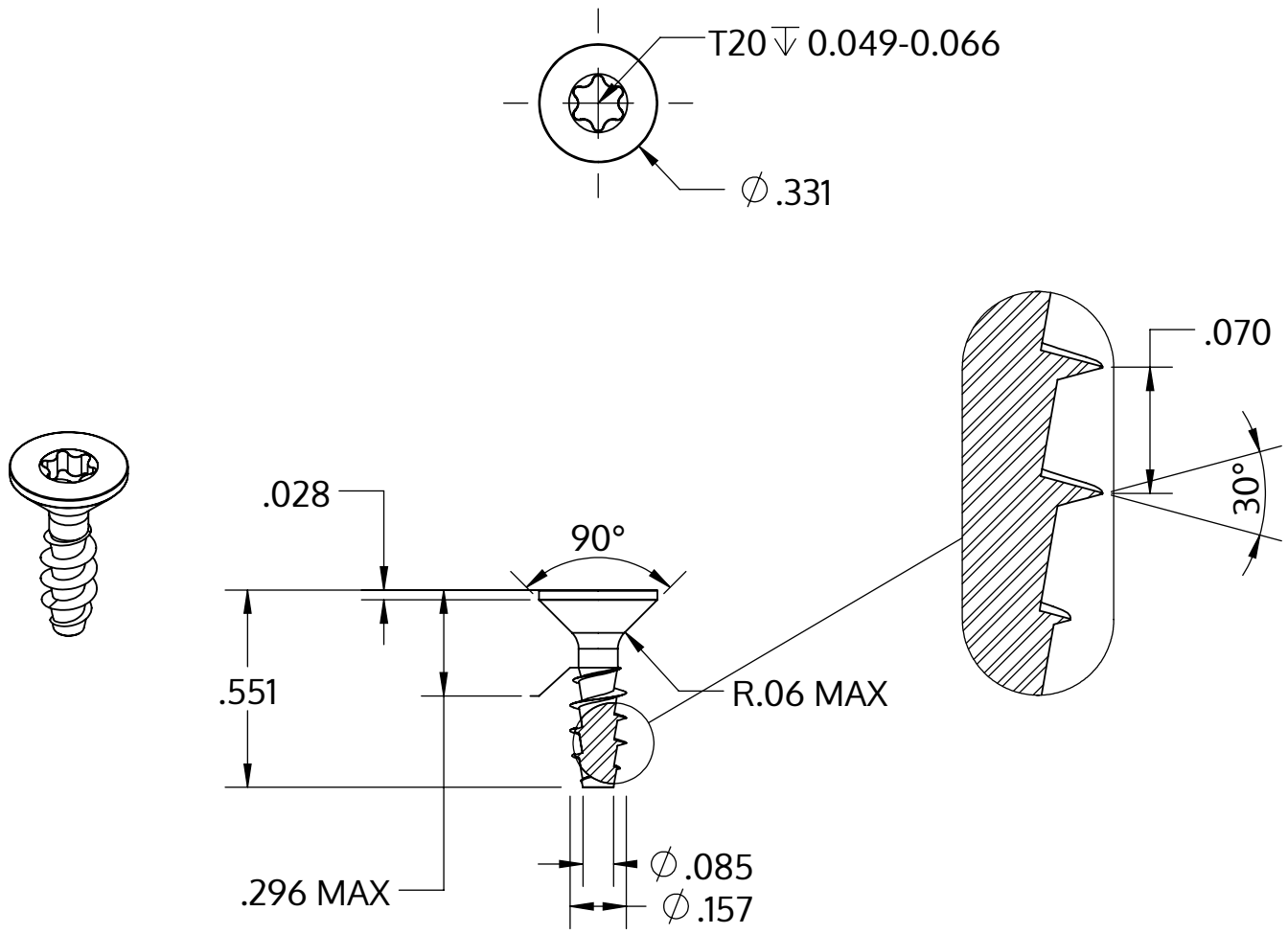

Metric size	M4 x 1.79 mm
US size (converted)	#8-14
	Tolerances [inch]
Length	+/- 0.021
Head diameter	+0 / -0.014
Head height	+/- 0.004
Thread diameter	+0.007 / -0

Описание	STP41A 4.0x14.0 - T20
Материал	неръждаема стомана A2
Повърхност	гланциран, полиран, пасиваран
Тегло	1.125 kg / 1000 Бройка

SCREWERK	**STP41A0400140E**	
_Zoll Zeichnung Größe A	Мащаб 2:1	2024-10