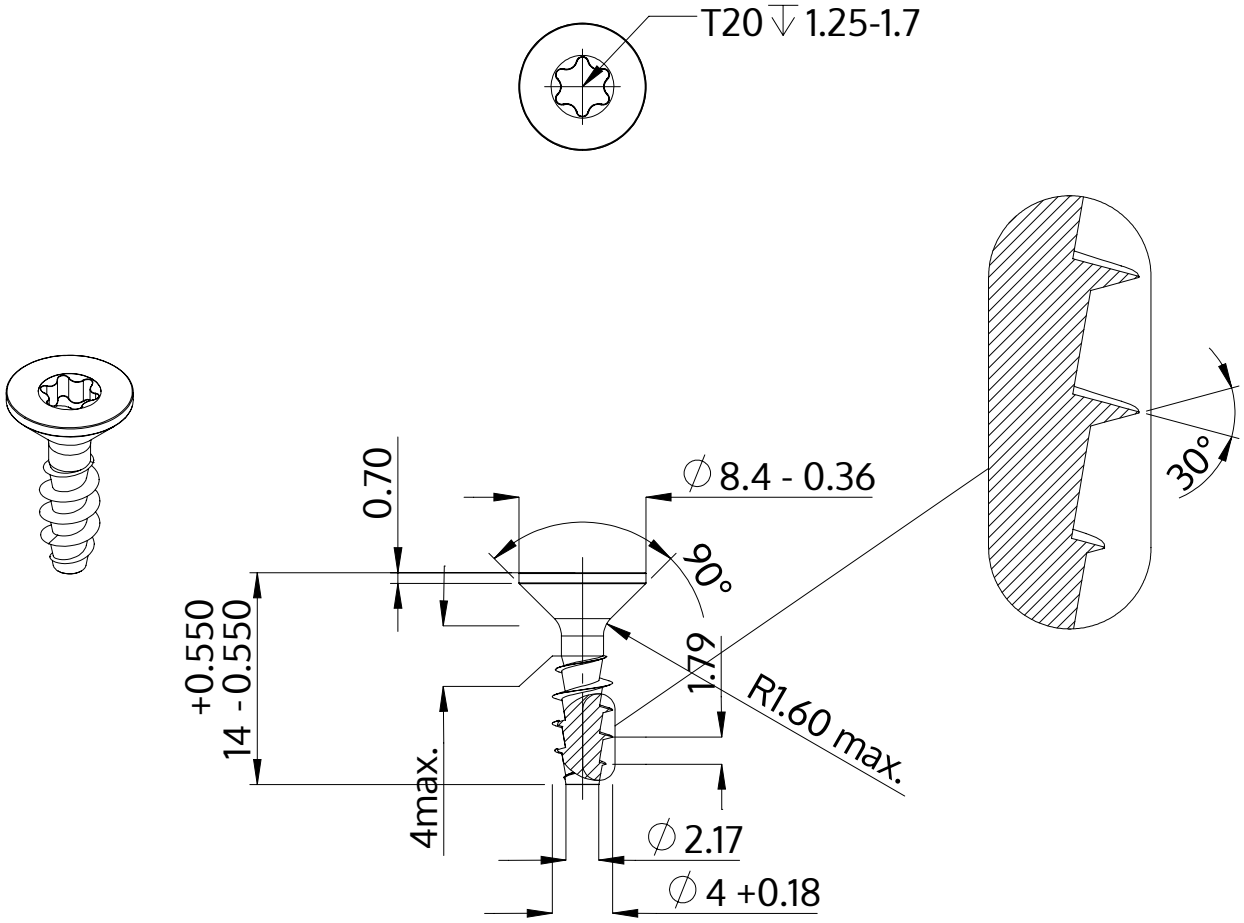

Описание	STP41A 4.0x14.0 - T20
Материал	Нержавеющая сталь A4
Поверхность	Светлый отжиг и пассивация
Вес	1.125 kg / 1000 Штука

SCREWERK	**STP41A0400140C**	
Метрический чертеж A4	Шкала 2:1	2024-10