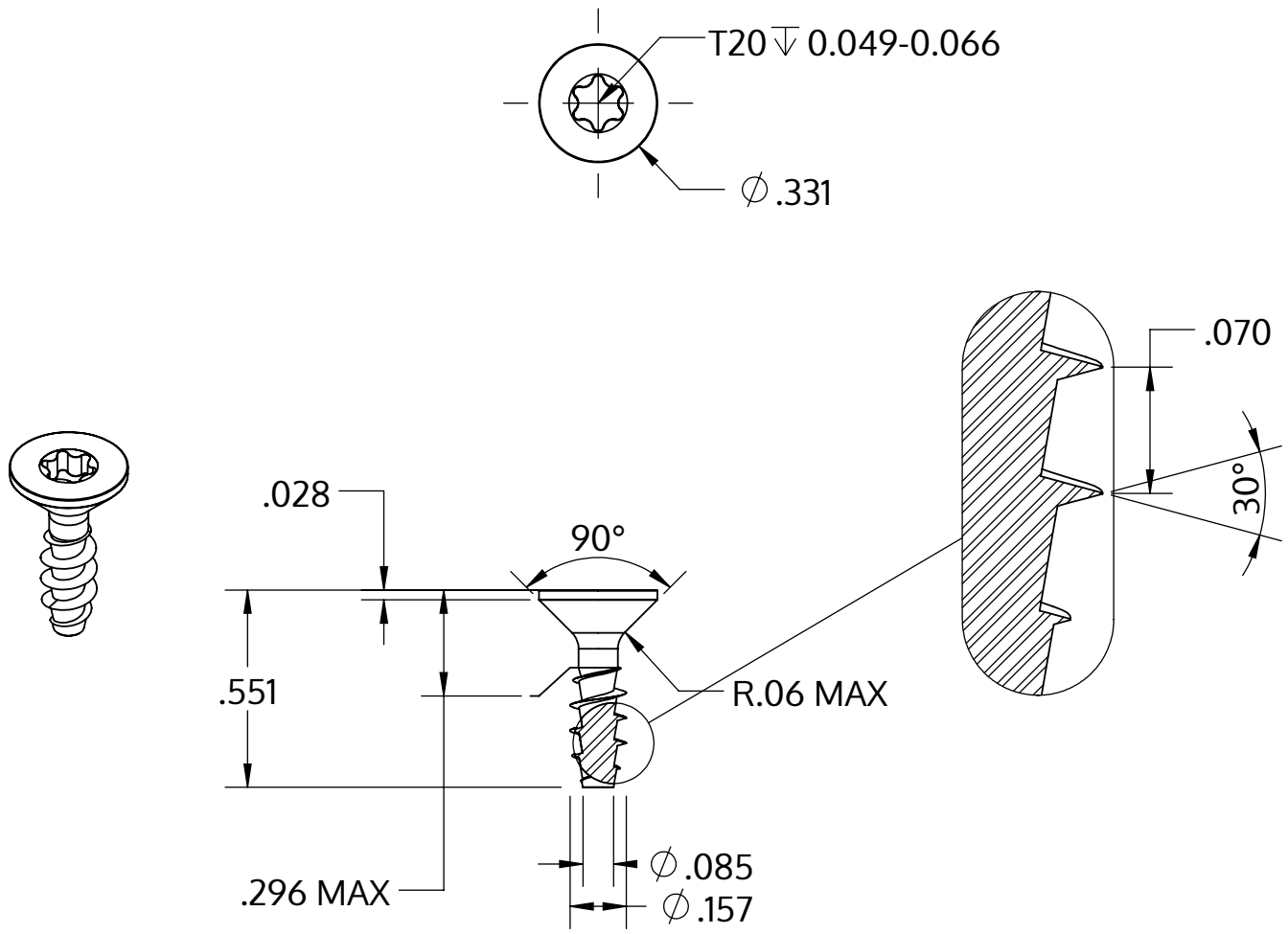

Metric size	M4 x 1.79 mm
US size (converted)	#8-14
	Tolerances [inch]
Length	+/- 0.021
Head diameter	+0 / -0.014
Head height	+/- 0.004
Thread diameter	+0.007 / -0

Beskrivelse	STP41A 4.0x14.0 - T20
Materiale	Ædelstål A4
Overflade	blank, bejdset og passiveret
Vægt	1.125 kg / 1000 stykke

SCREWERK	**STP41A0400140C**	
_Zoll Zeichnung Größe A	Skalering 2:1	2024-10