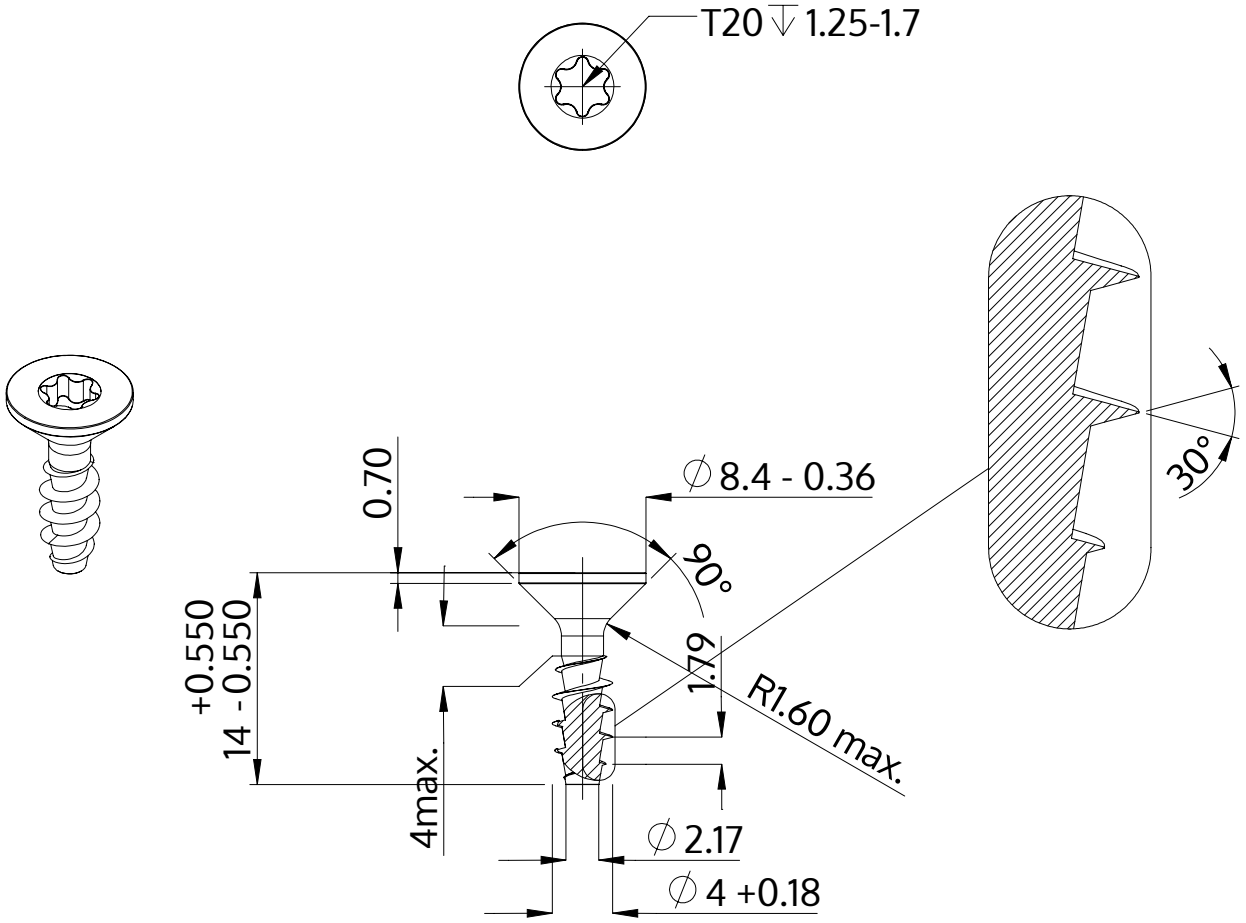

Beskrivelse	STP41A 4.0x14.0 - T20
Materiale	Ædelstål A4
Overflade	blank, bejdset og passiveret
Vægt	1.125 kg / 1000 stykke

SCREWERK	**STP41A0400140C**	
Metrisk tegning A4	Skalering 2:1	2024-10