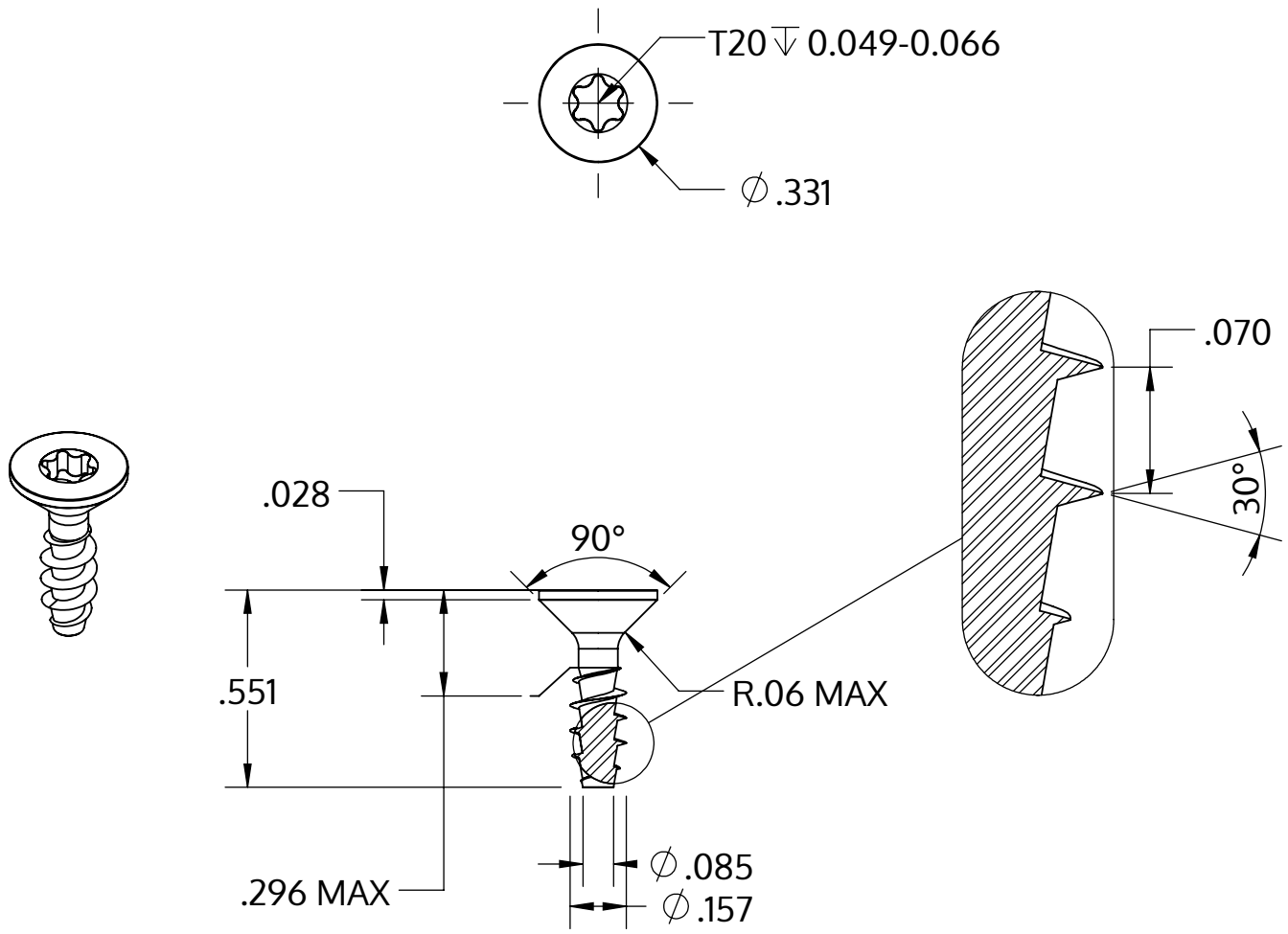

Metric size	M4 x 1.79 mm
US size (converted)	#8-14
	Tolerances [inch]
Length	+/- 0.021
Head diameter	+0 / -0.014
Head height	+/- 0.004
Thread diameter	+0.007 / -0

Beskrivning	STP41A 4.0x14.0 - T20
Material	stål, härdat
Yta	ZnNi svart-passiviserad/Cr-VI-fri, härdad, förseglad
Vikt	1.125 kg / 1000 styck

SCREWERK	**STP41A0400140B**	
_Zoll Zeichnung Größe A	Skala 2:1	2024-10