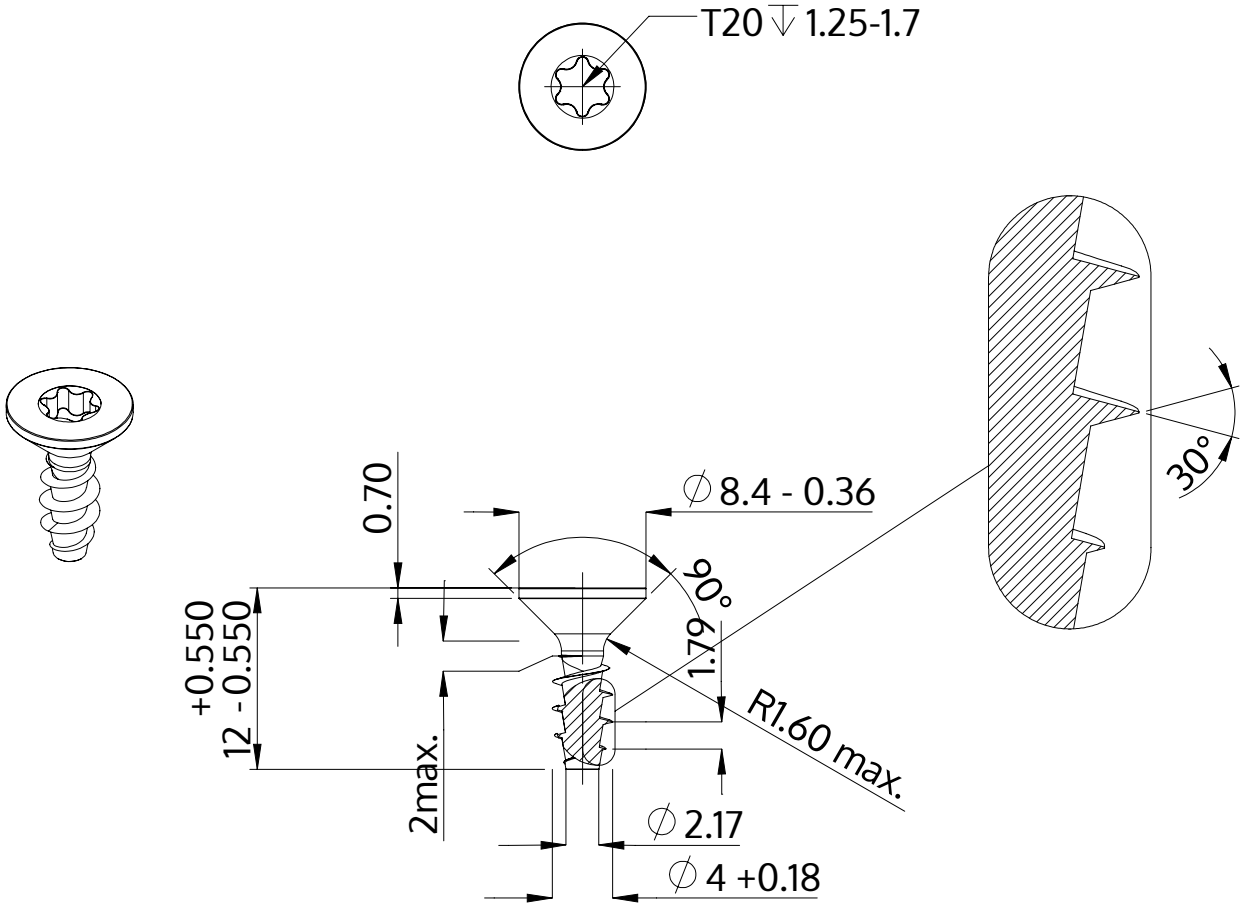

Description	STP41A 4.0x12.0 - T20
Matière	acier inoxydable A2
Surface	brillant décapé et passivé
Poids	1.029 kg / 1000 Unité

SCREWERK	**STP41A0400120E**	
Dessin métrique A4	Redimensionner None:1	2024-04