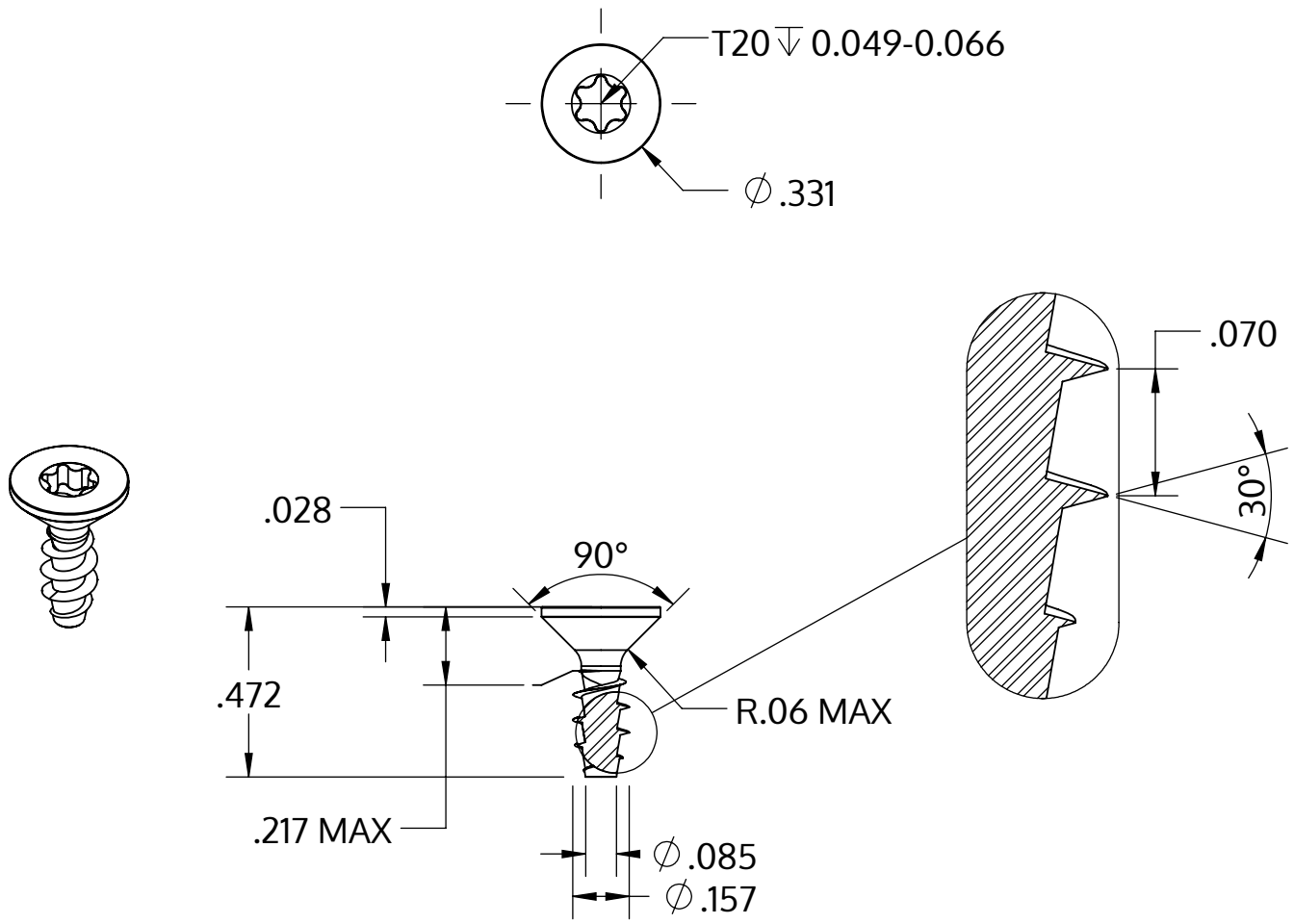

Metric size	M4 x 1.79 mm
US size (converted)	#8-14
	Tolerances [inch]
Length	+/- 0.021
Head diameter	+0 / -0.014
Head height	+/- 0.004
Thread diameter	+0.007 / -0

Описание	STP41A 4.0x12.0 - T20
Материал	стомана, закалена
Повърхност	цинково и никелово покритие, Черен, пасивиран, темпериран, херметизация
Тегло	1.029 kg / 1000 Бройка

SCREWERK	**STP41A0400120B**	
_Zoll Zeichnung Größe A	Мащаб 2:1	2024-05