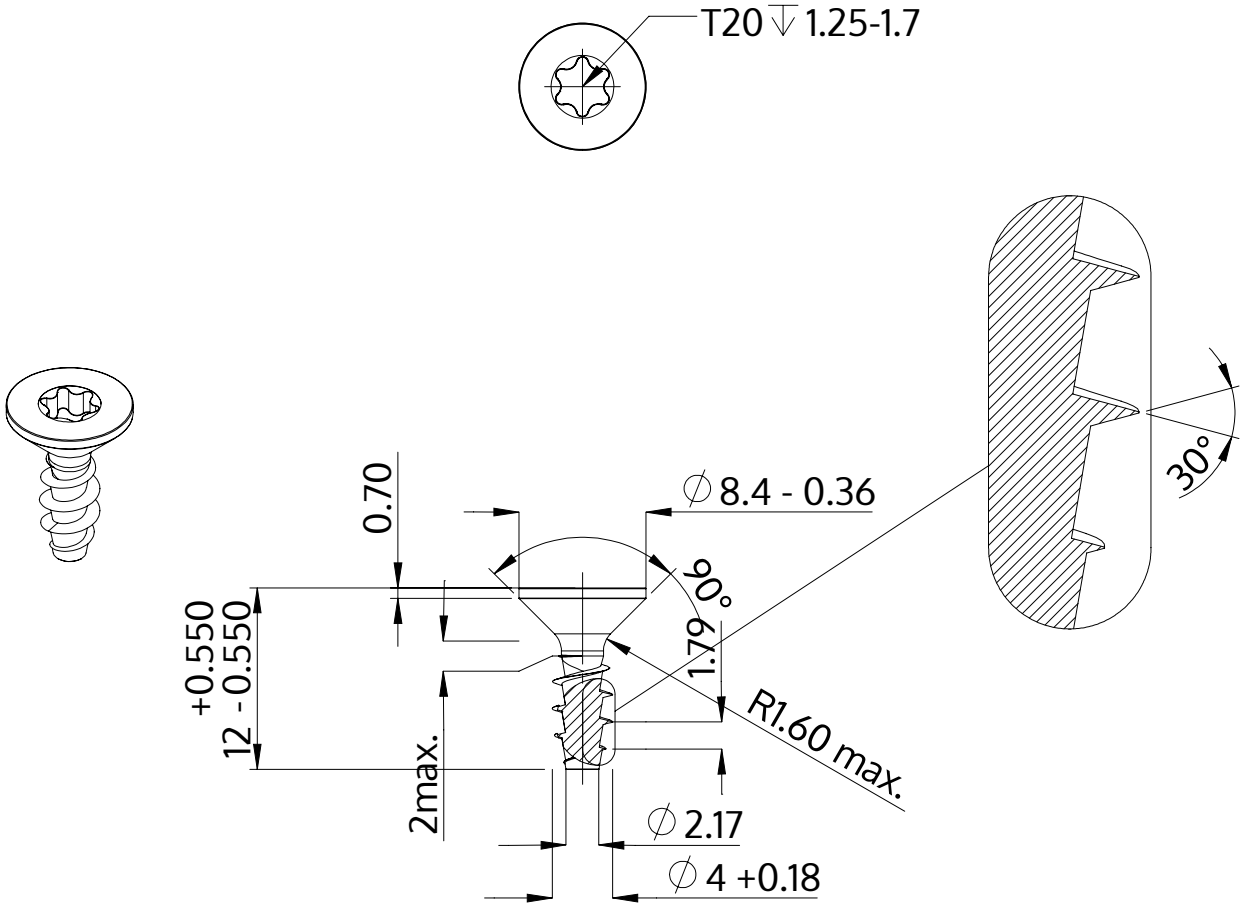

Description	STP41A 4.0x12.0 - T20
Matière	Acier,trempé et revenu
Surface	Zinc Nickel passivé noir, trempée, scéllée
Poids	1.029 kg / 1000 Unité

SCREWERK	**STP41A0400120B**	
Dessin métrique A4	Redimensionner None:1	2024-04