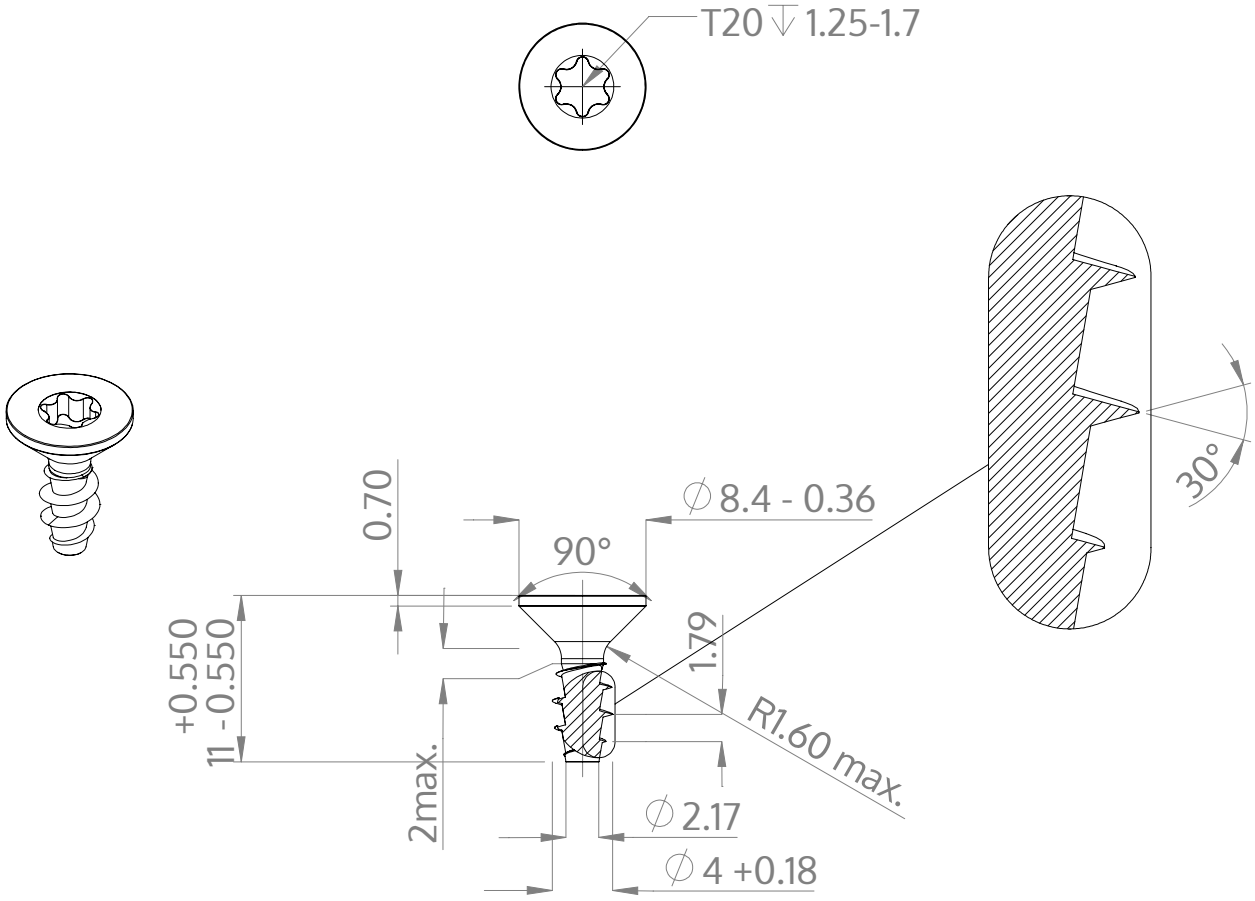

Opis	STP41A 4.0x11.0 - T20
Materiał	Stal szlachetna A2
Powierzchnia	Prosta, bejcowana i pasywowana
Waga	0.981 kg / 1000 sztuk

SCREWERK	**STP41A0400110E**	
Rysunek metryczny A4	Skala 2:1	2025-04