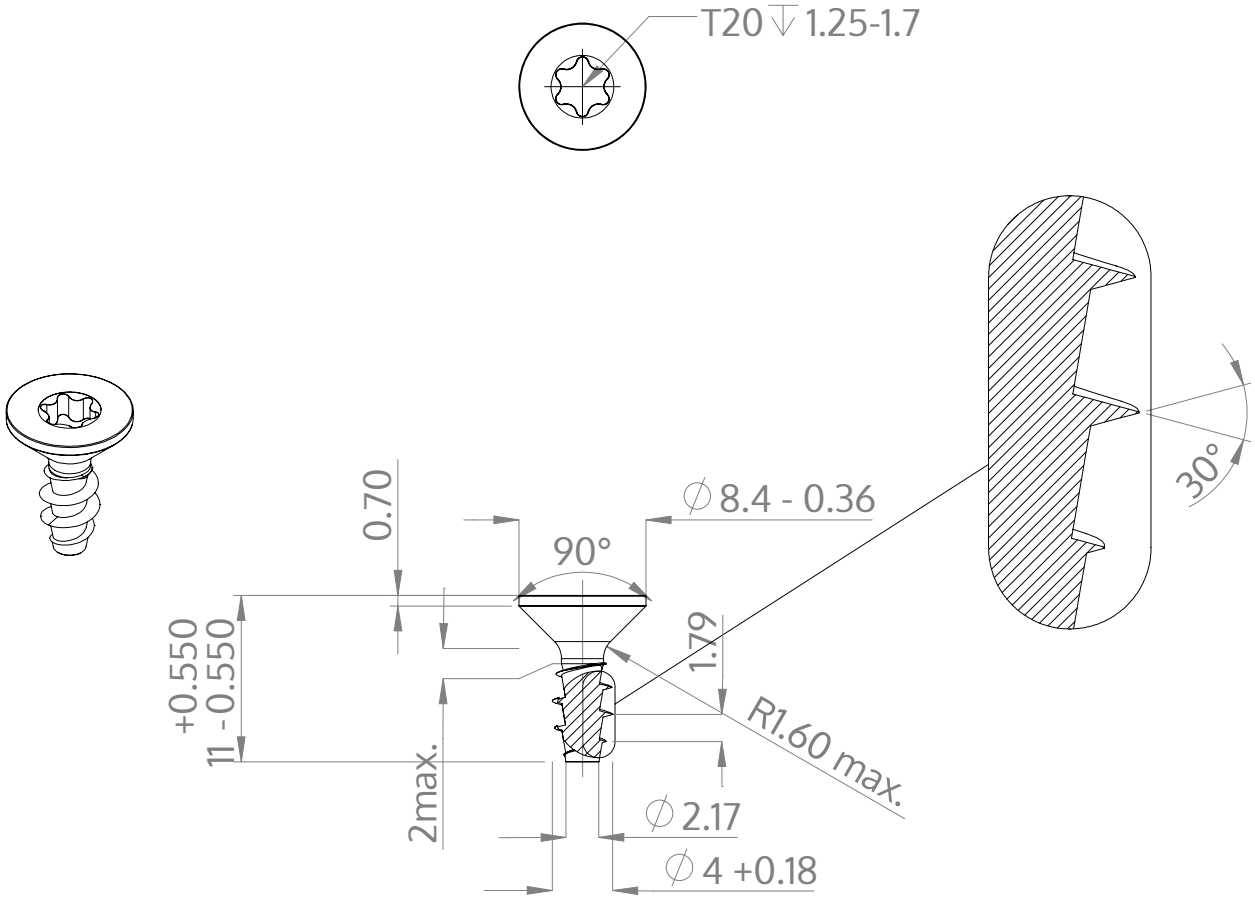

Descripción	STP41A 4.0x11.0 - T20
Material	Acero, endurecido
Superficie	Zinc-Niquelado, pasivado negro/ sin Cr-VI, recocido, sellado
Peso	0.981 kg / 1000 Piezas

SCREWERK	**STP41A0400110B**	
Diseño métrico	Escalada 2:1	2025-04