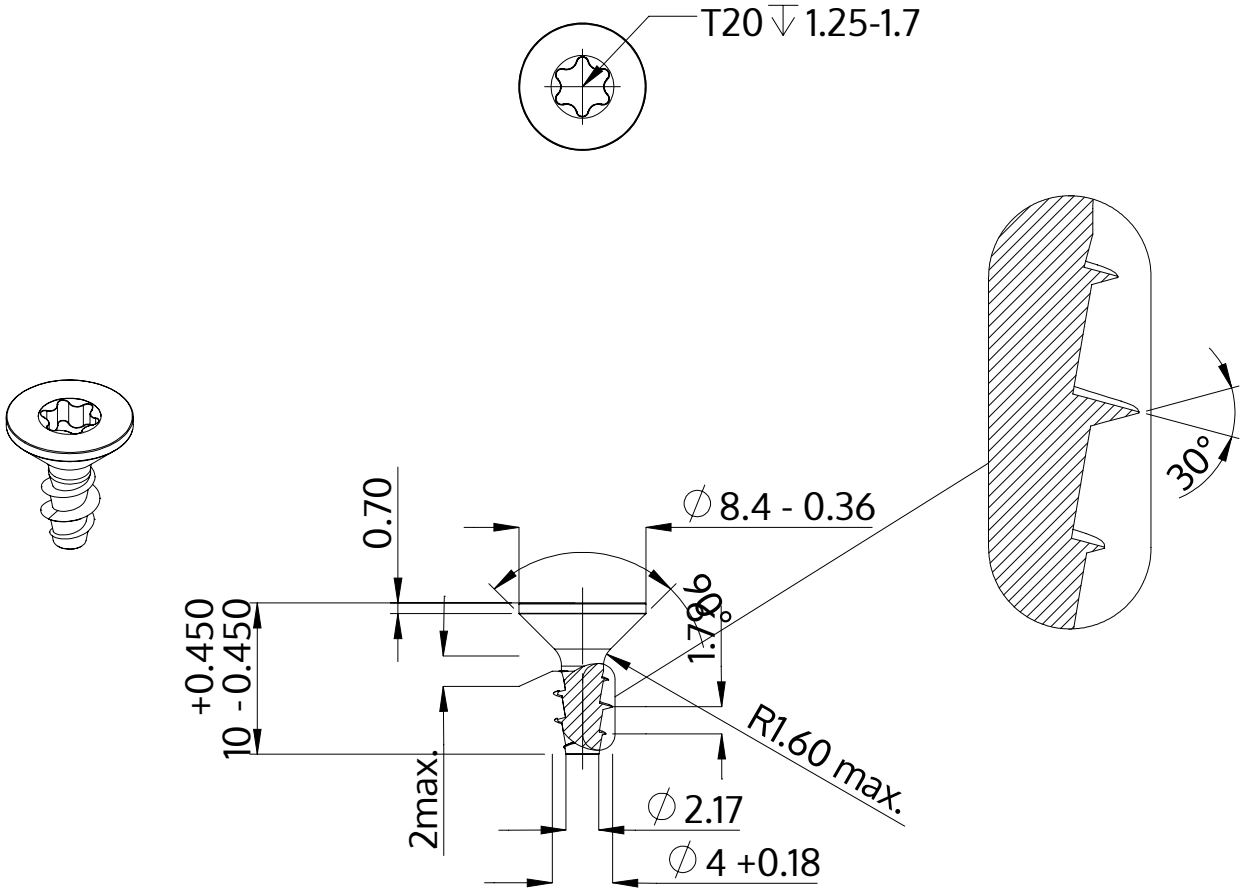

Opis	STP41A 4.0x10.0 - T20
Materiał	Stal szlachetna A2
Powierzchnia	Prosta, bejcowana i pasywowana
Waga	0.932 kg / 1000 sztuk

SCREWERK	**STP41A0400100E**	
Rysunek metryczny A4	Skala None:1	2024-04