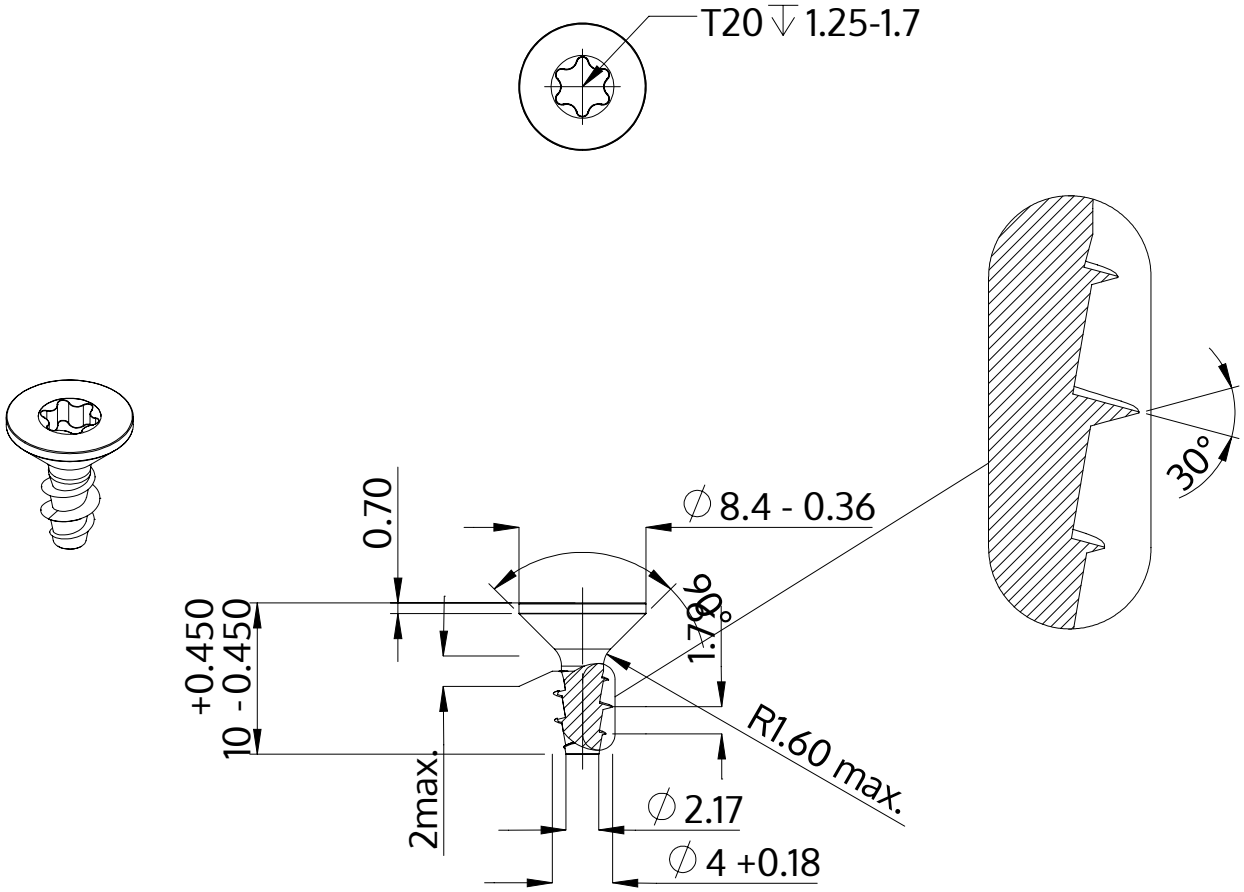

Beskrivelse	STP41A 4.0x10.0 - T20
Materiale	Ædelstål A2
Overflade	blank, bejdset og passiveret
Vægt	0.932 kg / 1000 stykke

SCREWERK	**STP41A0400100E**	
Metrisk tegning A4	Skalering 2:1	2024-10