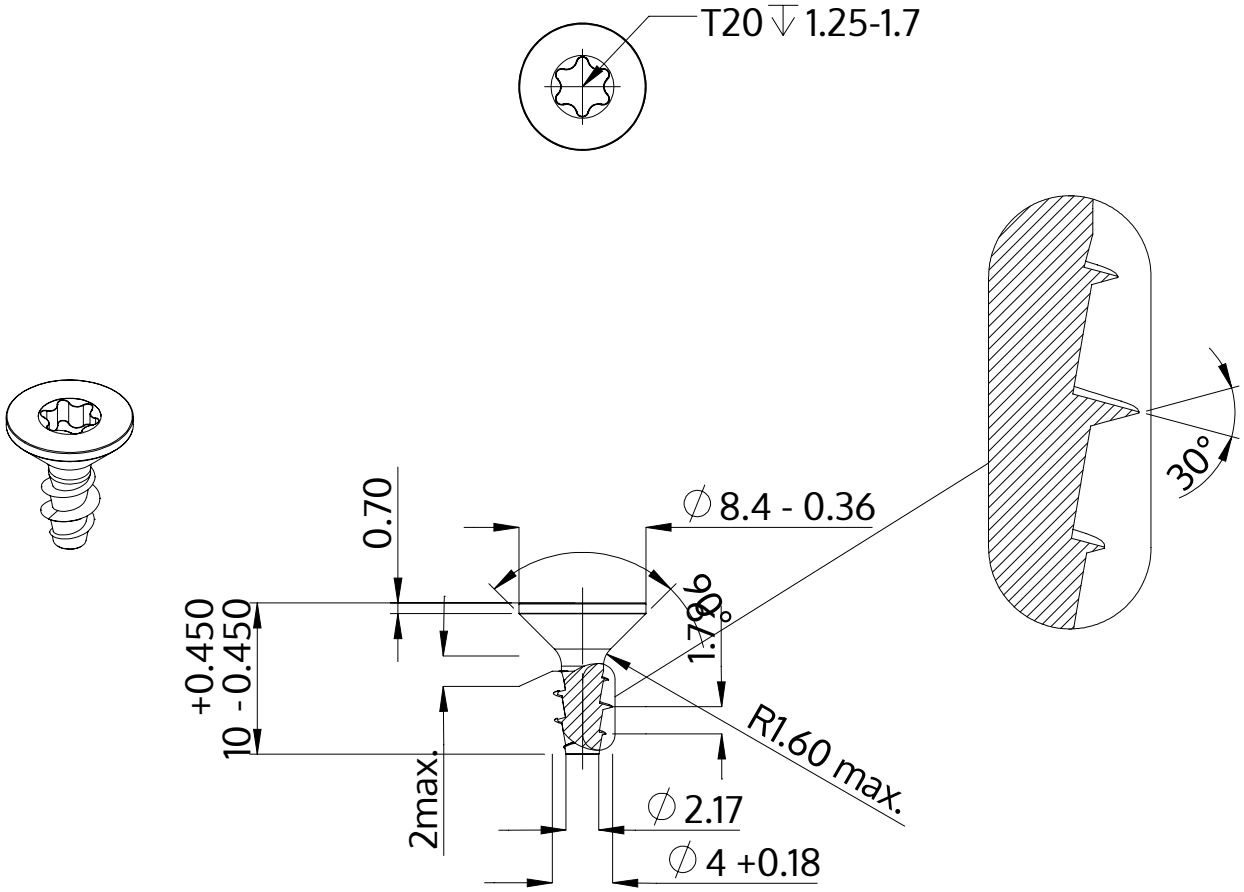

Описание	STP41A 4.0x10.0 - T20
Материал	неръждаема стомана A2
Повърхност	гланциран, полиран, пасиваран
Тегло	0.932 kg / 1000 Бройка

SCREWERK	**STP41A0400100E**	
Метричен дизайн A4	Мащаб 2:1	2024-10