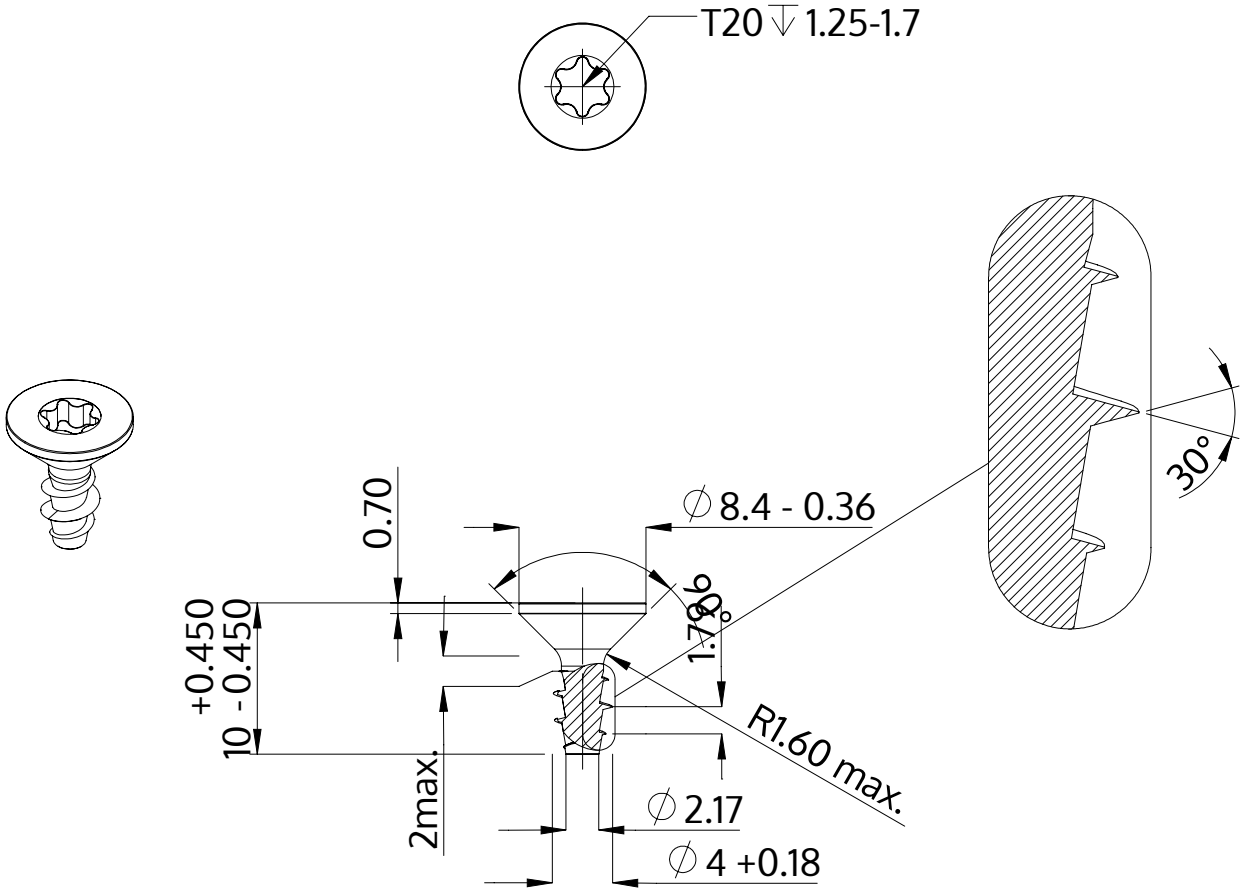

Beschrijving	STP41A 4.0x10.0 - T20
Materiaal	roestvrij staal A4
Oppervlak	blank, geetst en gepassieveerd
Gewicht	0.932 kg / 1000 stuk

SCREWERK	**STP41A0400100C**	
Metrische tekening A4	Schaal 2:1	2024-10