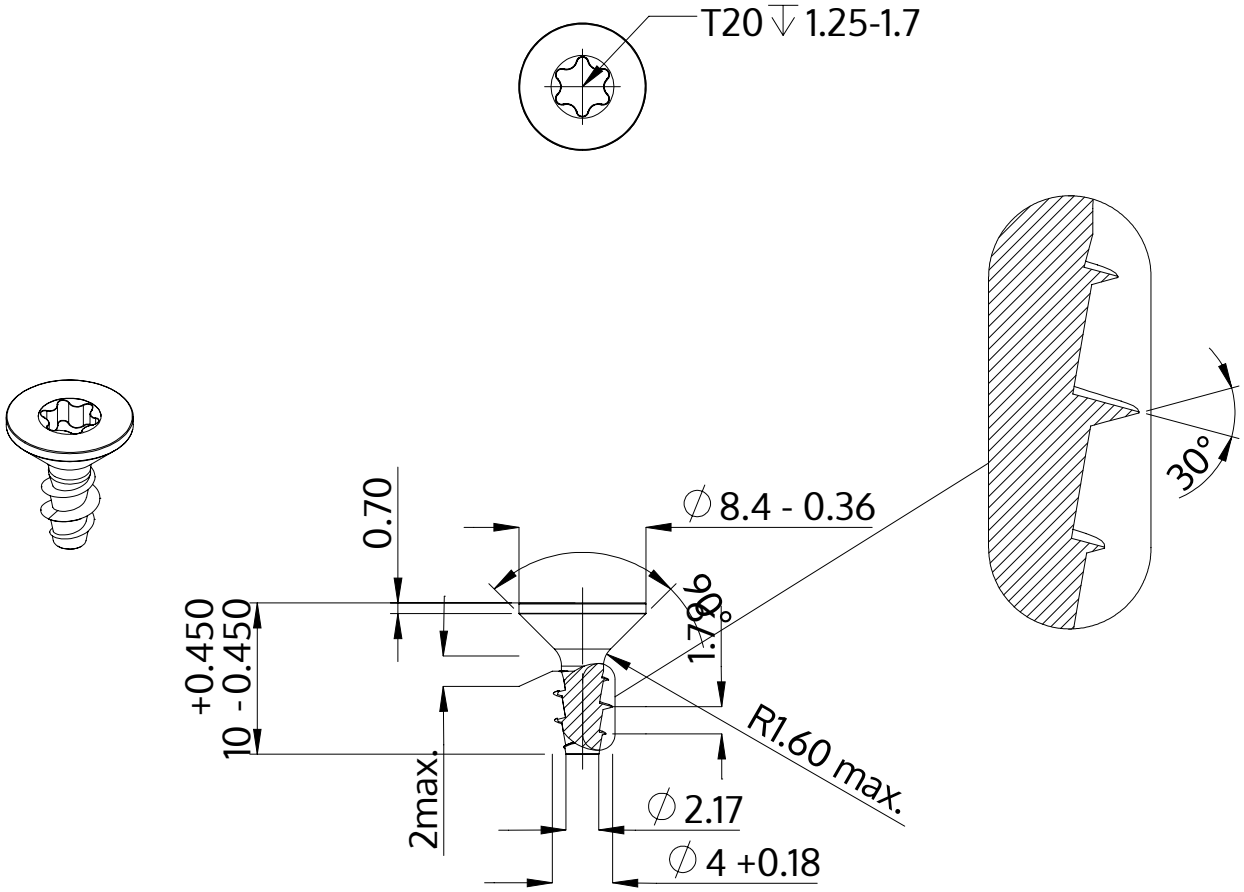

Beschreibung	STP41A 4.0x10.0 - T20
Werkstoff	Stahl, vergütet
Oberfläche	ZnNi min. 5µm, schwarz passiviert, getempert, versiegelt
Gewicht	0.932 kg / 1000 Stück

SCREWERK	**STP41A0400100B**	
Metrische Zeichnung A4	Skalierung 2:1	2024-05