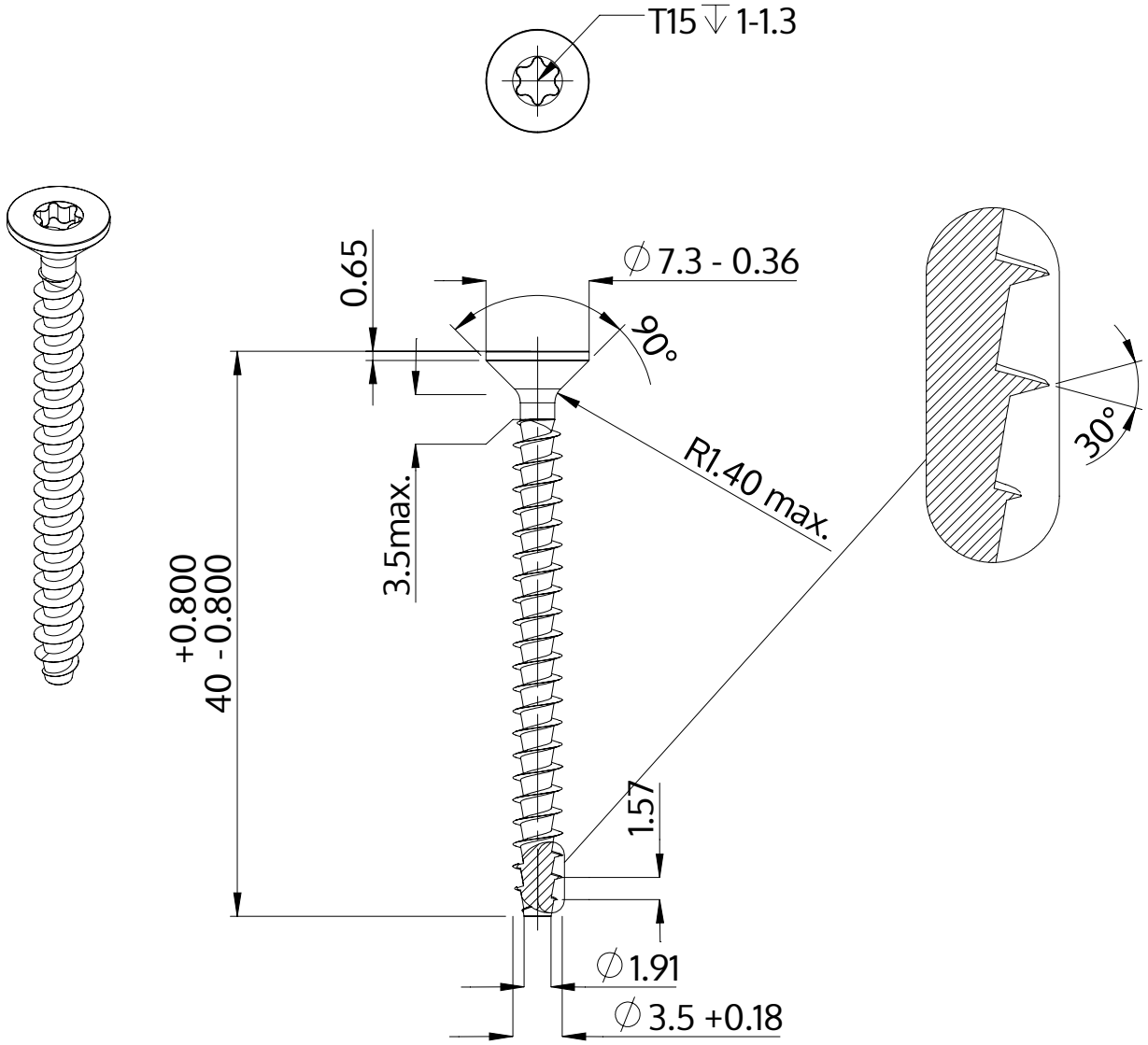

Beskrivning	STP41A 3.5x40.0 - T15
Material	stål, härdat
Yta	förzinkad 5-7 µm, härdad, blå/transparent passiviserad
Vikt	1.760 kg / 1000 styck

SCREWERK	**STP41A0350400S**	
Metrisk skiss A4	Skala 2:1	2024-10