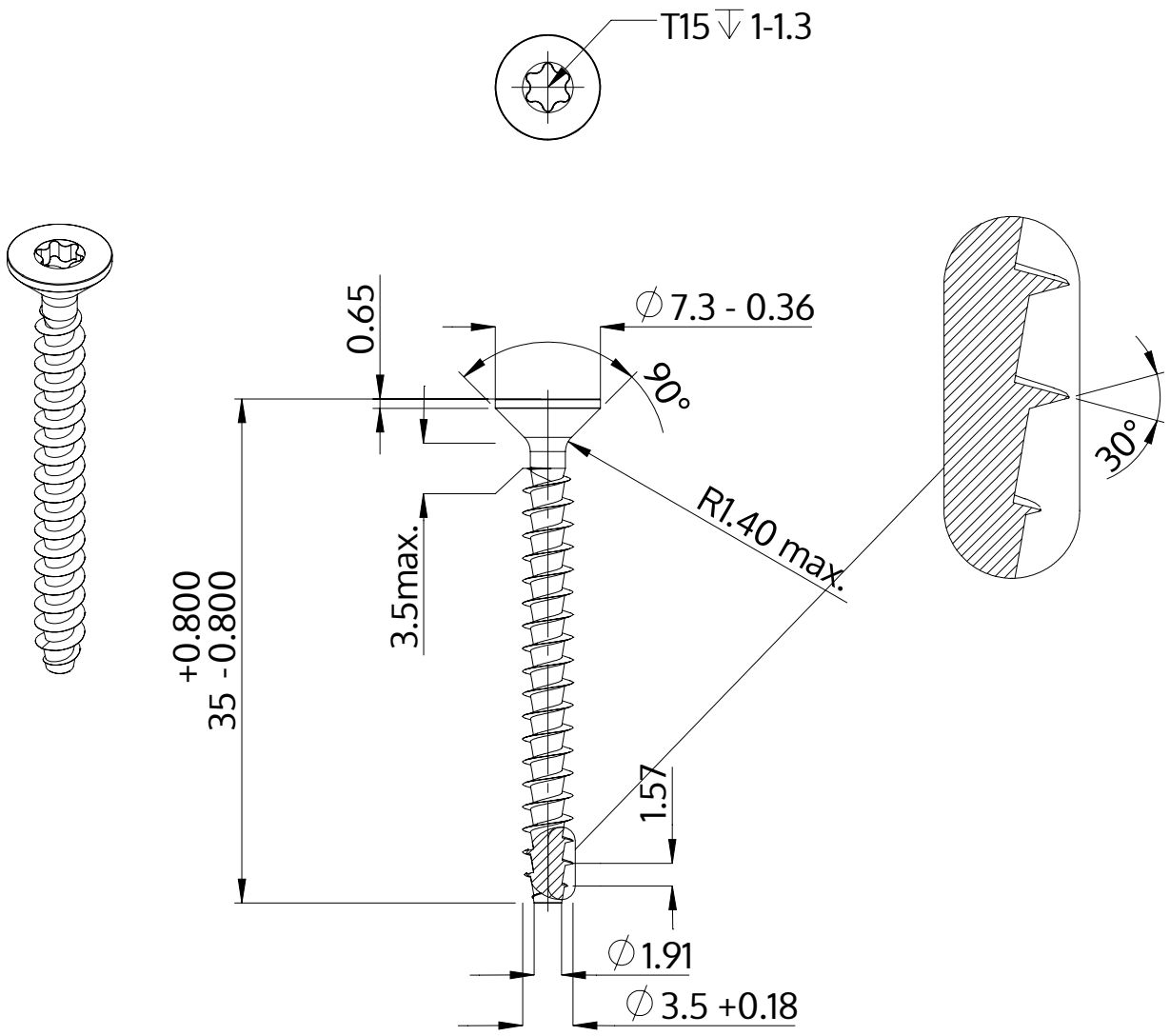


| | |
|---|---|
| Descripción | STP41A 3.5x35.0 - T15 |
| Material | Acero, endurecido |
| Superficie | galvanizado 5-7 micras, recocido, azul / pasivado transparente |
| Peso | 1.574 kg / 1000 Piezas |

| | | |
|---|---|---|
| SCREWERK | **STP41A0350350S** | |
| Diseño métrico | Escalada None:1 | 2024-04 |