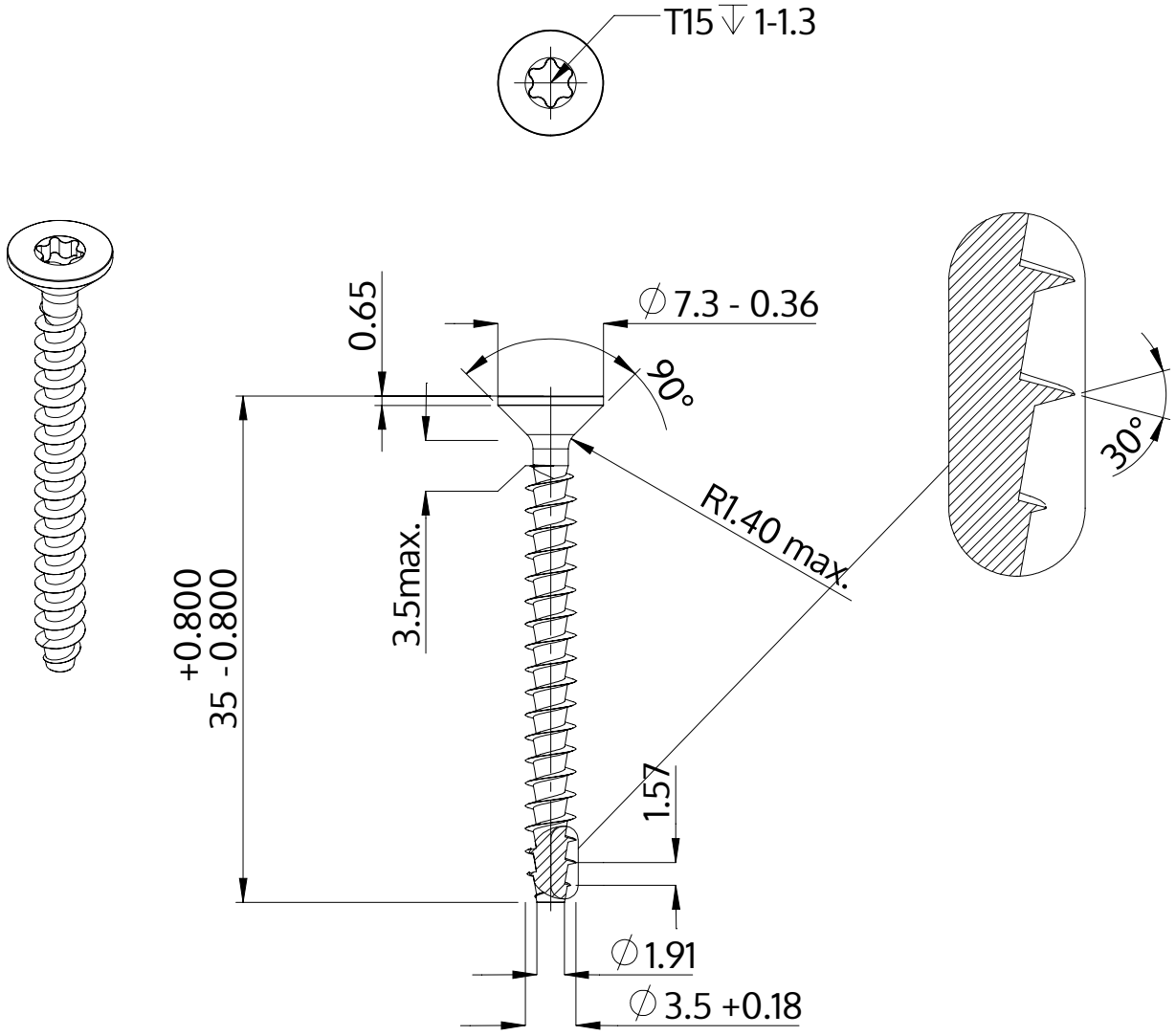

Beschreibung	STP41A 3.5x35.0 - T15
Werkstoff	Stahl, vergütet
Oberfläche	verzinkt 5-7 µm, getempert, blau / transparent passiviert
Gewicht	1.574 kg / 1000 Stück

SCREWERK	**STP41A0350350S**	
Metrische Zeichnung A4	Skalierung 2:1	2024-10