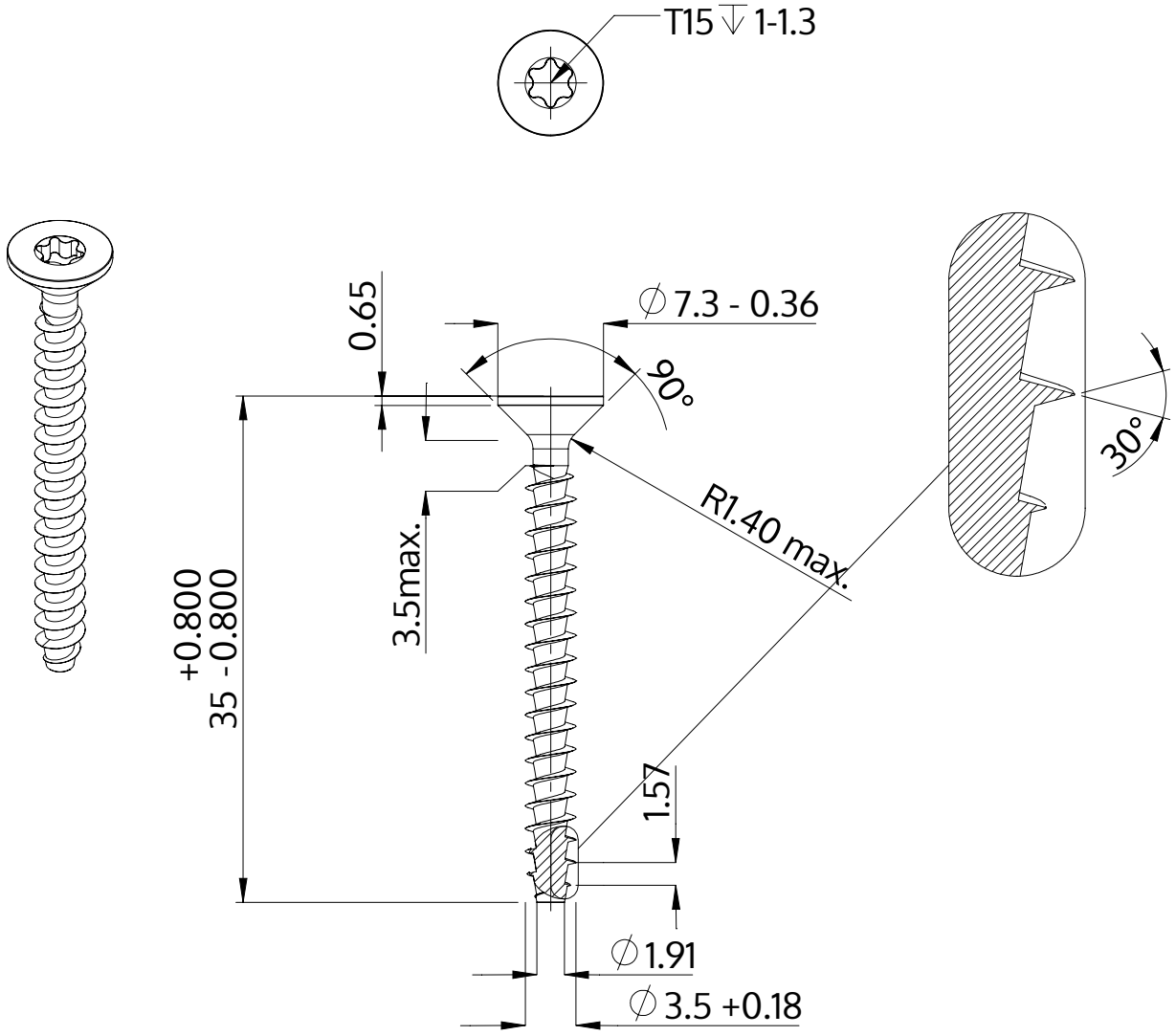

Descriere	STP41A 3.5x35.0 - T15
Material	oţel inoxidabil A2
Exterior	neacoperit, murat și pasivat
Greutate	1.574 kg / 1000 unități

SCREWERK	**STP41A0350350E**	
Desen metric A4	Scalarea 2:1	2024-10