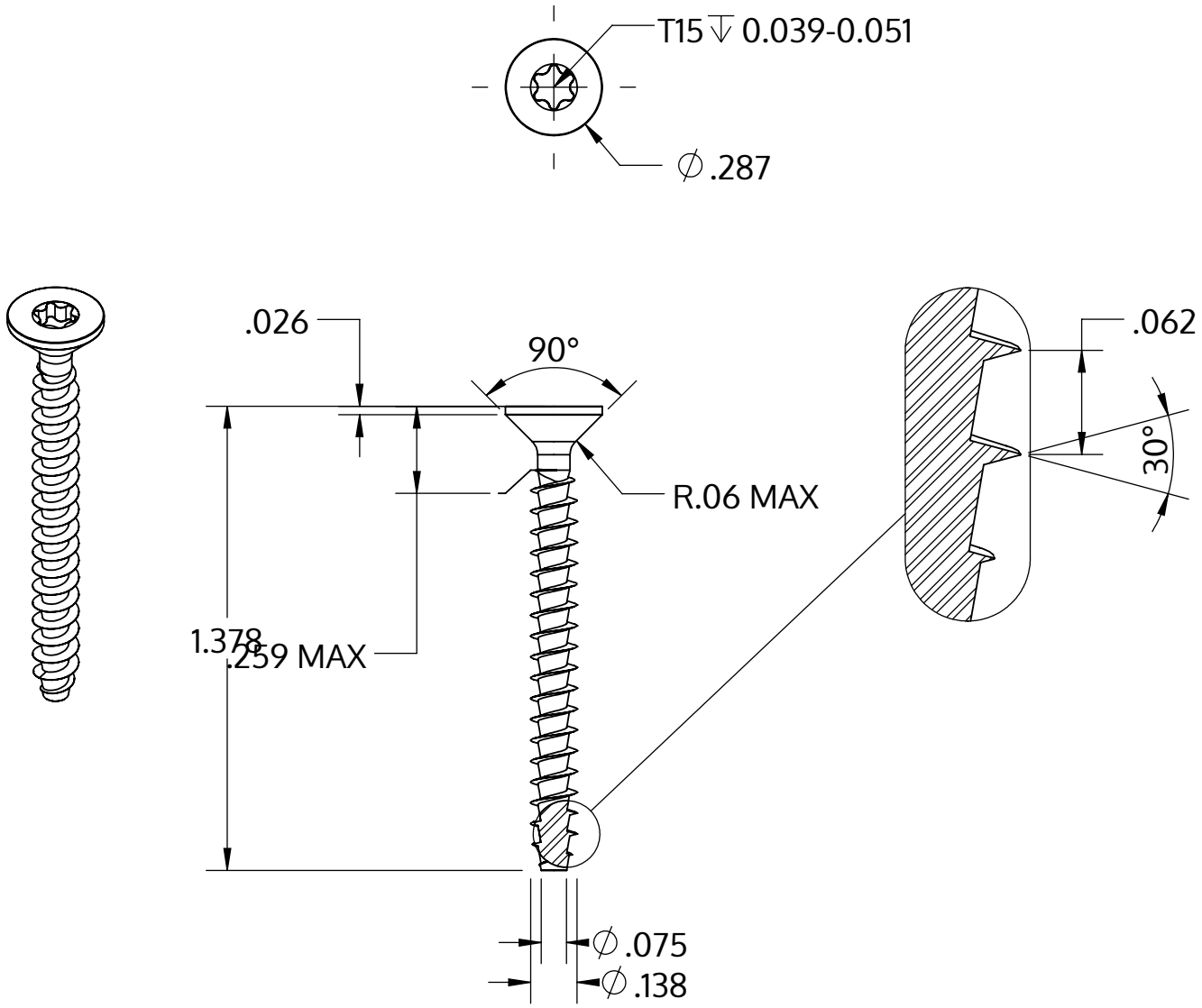

Metric size	M3.5 x 1.57 mm
US size (converted)	#6-16
	Tolerances [inch]
Length	+/- 0.031
Head diameter	+0 / -0.014
Head height	+/- 0.004
Thread diameter	+0.007 / -0

Descriere	STP41A 3.5x35.0 - T15
Material	oţel inoxidabil A2
Exterior	neacoperit, murat și pasivat
Greutate	1.574 kg / 1000 unități

SCREWERK	**STP41A0350350E**	
_Zoll Zeichnung Größe A	Scalarea 2:1	2024-10