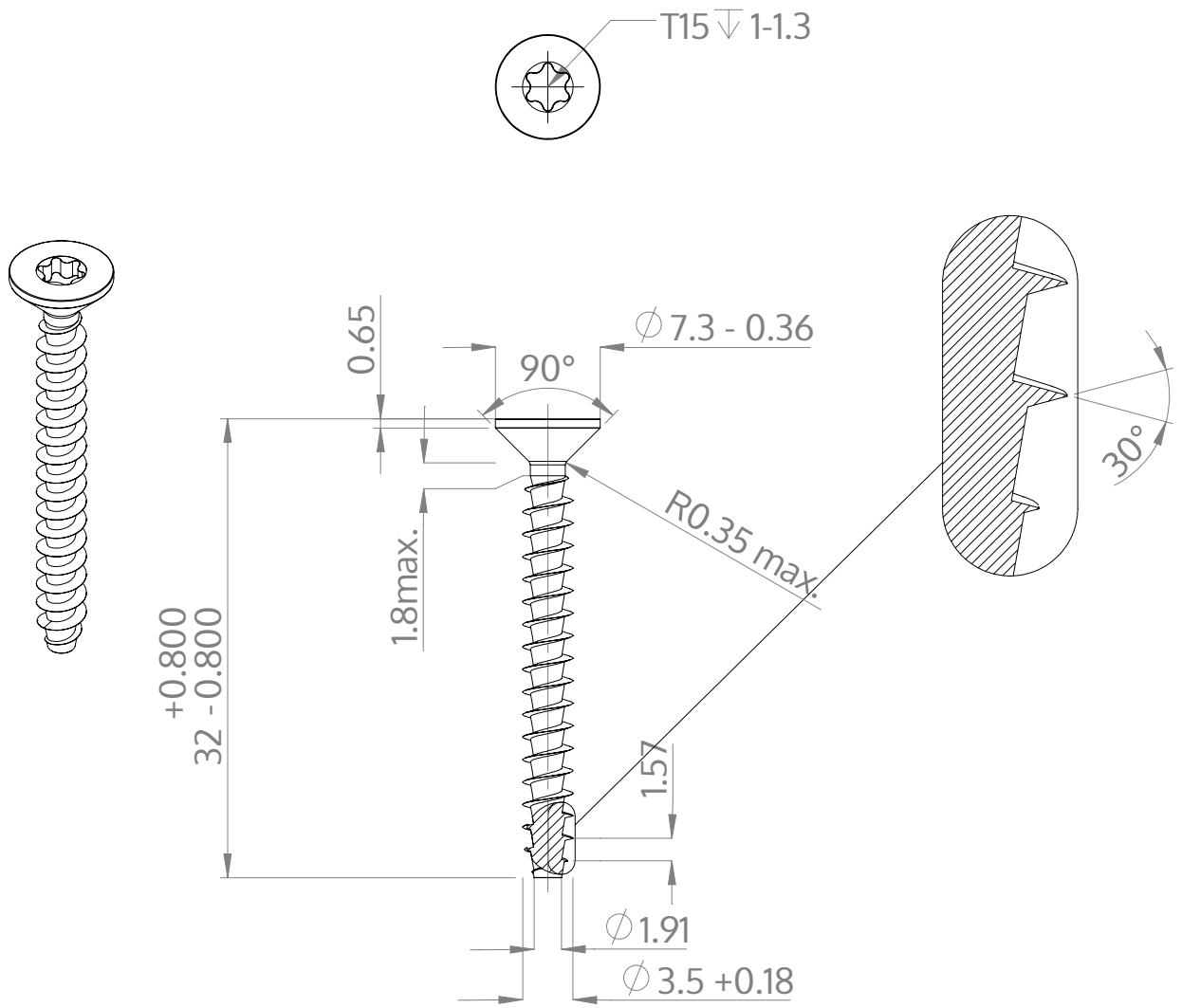

Açıklaması	STP41A 3.5x32.0 - T15
Malzeme	Paslanmaz Çelik A2
Kaplama	Parlak, cilalanmış ve pasifleştirilmiştir
Ağırlık	1.462 kg / 1000 Adet

SCREWERK	**STP41A0350320E**	
Metrik çizim A4	Ölçeklendirme 2:1	2025-04