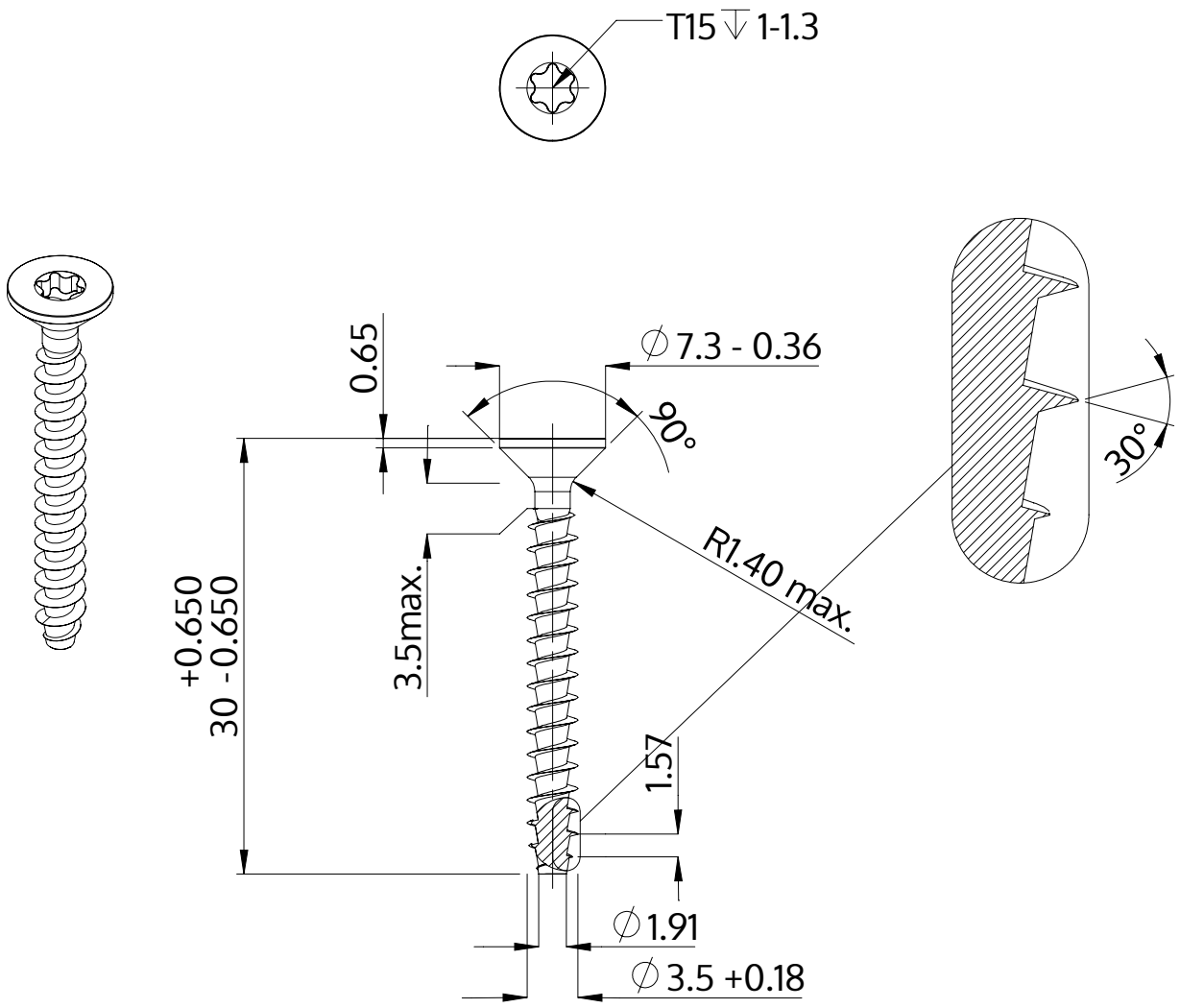

Description	STP41A 3.5x30.0 - T15
Matière	acier inoxydable A2
Surface	brillant décapé et passivé
Poids	1.388 kg / 1000 Unité

SCREWERK	**STP41A0350300E**	
Dessin métrique A4	Redimensionner None:1	2024-04