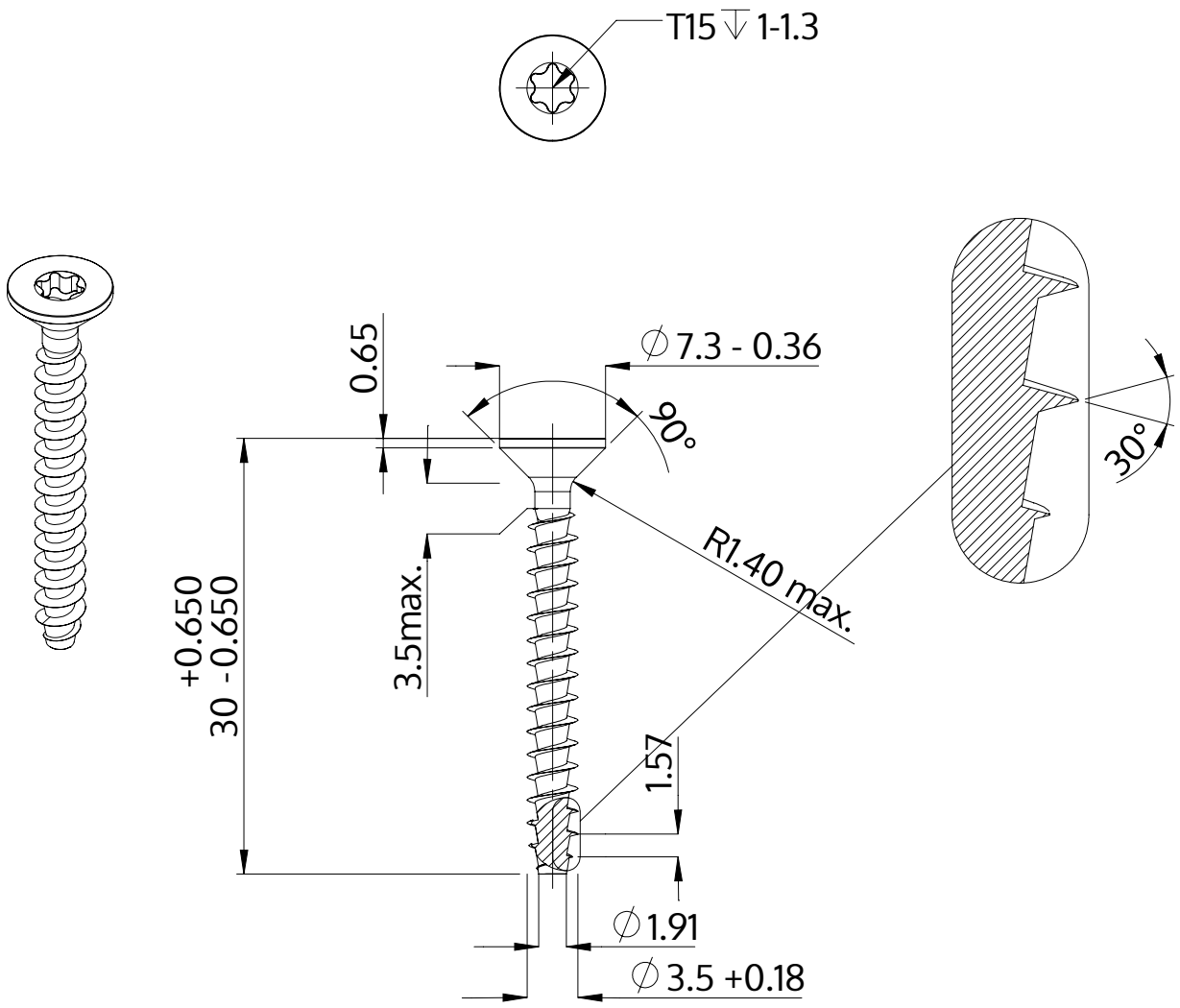

Opis	STP41A 3.5x30.0 - T15
Materiał	Stal, hartowana
Powierzchnia	ZiNi czarna-pasywowana, temperowana, uszczelniona
Waga	1.388 kg / 1000 sztuk

SCREWERK	**STP41A0350300B**	
Rysunek metryczny A4	Skala 2:1	2024-10