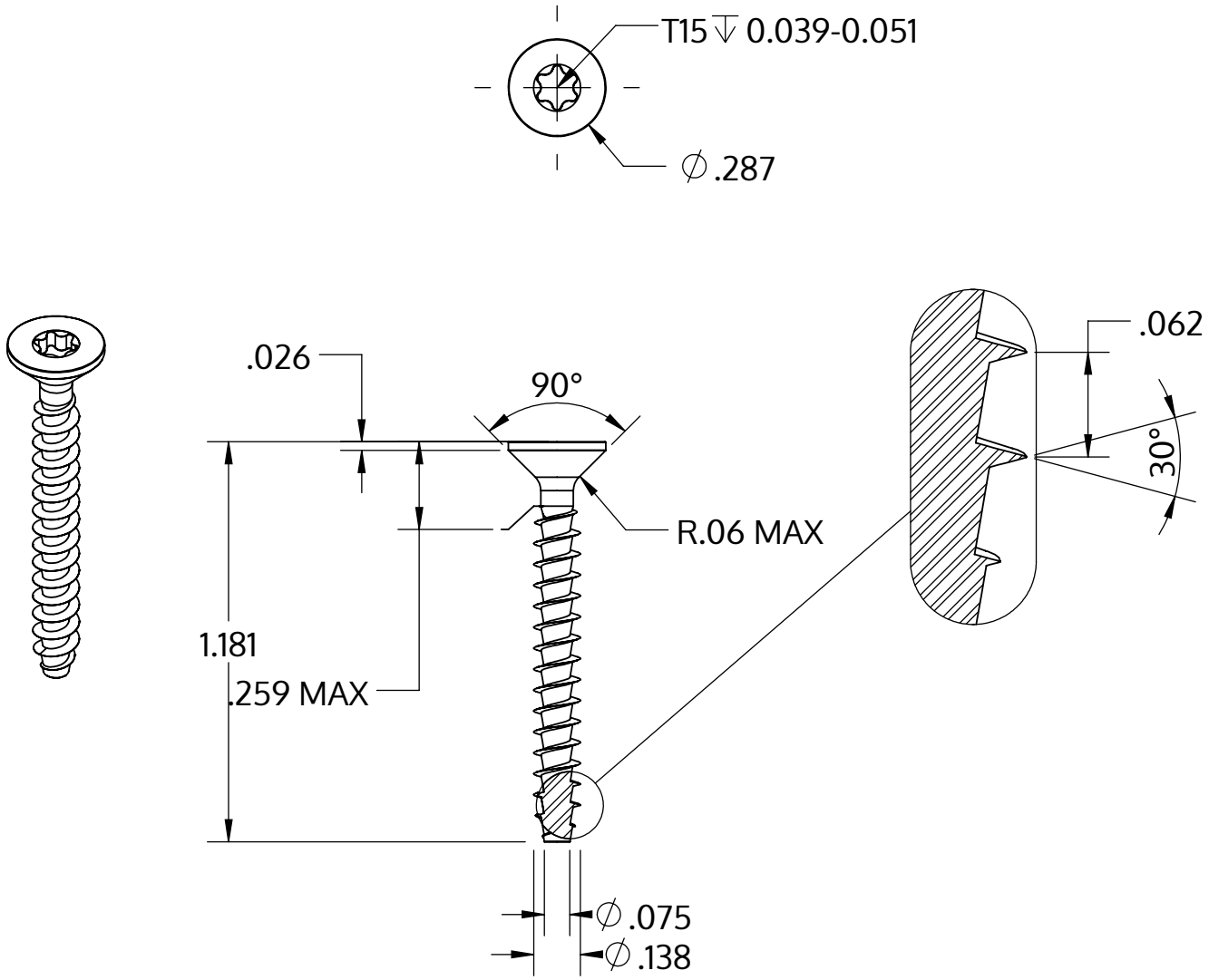

Metric size	M3.5 x 1.57 mm
US size (converted)	#6-16
	Tolerances [inch]
Length	+/- 0.025
Head diameter	+0 / -0.014
Head height	+/- 0.004
Thread diameter	+0.007 / -0

Описание	STP41A 3.5x30.0 - T15
Материал	сталь, упрочненная
Поверхность	ZnNi, черная пассивировка+отжиг+масло
Вес	1.388 kg / 1000 Штука

SCREWERK	**STP41A0350300B**	
_Zoll Zeichnung Größe A	Шкала 2:1	2024-10